見積参考資料

工事名　Ｒ８波土　日和佐川　美波・奥河内　河川工事（２）（企育）

◇経費情報◇

工種区分	河川工事
単価地区	美波１
単価使用年月	令和 8年 7月
施工地域・工事場所	補正無し（地方部　施工場所が一般交通等の影響を受けない場合）
前金支出割合	補正を行わない
契約保証	金銭的保証
現場環境改善費	計上しない
週休２日確保工事に係る経費補正	補正なし

注意

「見積参考資料」は入札参加者の迅速で適正な工事費の見積りのための一資料であり、請負契約を拘束するものではない。

総括表

事業区分	単位	数量	単価	金額	摘要
本01	式	1			本
消費税額及び地方消費税額	式	1			
工事費計	式	1			

設計内訳書（本01）

工事名	Ｒ８波土　日和佐川　美波・奥河内　河川工事（２）（企育）	事業区分 工事区分	河川改修 築堤･護岸

工事区分・工種・種別・細別	規格	単位	数量	単価	金額	数量・金額増減	摘要
築堤･護岸		式	1				
河川土工		式	1				
掘削工		式	1				
掘削	土質:土砂,施工方法:ｵｰﾌﾟﾝｶｯﾄ,押土:無し,障害:無し,施工数量:5,000m3未満	m3	690				単　1号
法面整形工		式	1				
法面整形(切土部)	現場制約:無し,土質:ﾚｷ質土､砂及び砂質土､粘性土	m2	200				単　2号
法面整形(切土部)	現場制約:無し,土質:ﾚｷ質土､砂及び砂質土､粘性土	m2	80				単　3号
残土処理工		式	1				
整地	作業区分:残土受入れ地での処理	m3	800				単　4号
土砂等運搬	土質:土砂(岩塊･玉石混り土含む)	m3	800				単　5号
法覆護岸工		式	1				
作業土工		式	1				
床掘り(掘削)	土質:土砂	m3	120				単　6号

設計内訳書（本01）

工事名	Ｒ８波土　日和佐川　美波・奥河内　河川工事（２）（企育）	事業区分 工事区分	河川改修 築堤･護岸

工事区分・工種・種別・細別	規格	単位	数量	単価	金額	数量・金額増減	摘要
埋戻し	土質:土砂	m3	20				単　7号
埋戻し	土質:砕石	m3	50				単　8号
基面整正		m2	80				単　9号
土材料		m3	50				単　10号
擁壁護岸工		式	1				
場所打擁壁工	上流部	式	1				
ｺﾝｸﾘｰﾄ	擁壁の種類:重力式･もたれ式擁壁,擁壁の平均高さ:4.5m,ｺﾝｸﾘｰﾄ規格:18-8-40(高炉),養生費:一般養生,ｺﾝｸﾘｰﾄ夜間割増:無し	m3	98				単　11号
型枠	型枠の種類:化粧型枠	m2	251				単　12号
型枠	型枠の種類:一般型枠	m2	35				単　13号
裏込砕石	RC-40	m2	252				単　14号
鉄筋	鉄筋材料規格･径:SD345 D16～D25	t	0.91				単　15号
鉄筋	鉄筋材料規格･径:SD345 D13	t	0.44				単　16号
スリップバー		組	52				単　17号

設計内訳書（本01）

工事名	Ｒ８波土　日和佐川　美波・奥河内　河川工事（２）（企育）	事業区分 工事区分	河川改修 築堤･護岸

工事区分・工種・種別・細別	規格	単位	数量	単価	金額	数量・金額増減	摘要
止水板	止水板種類･寸法:CF(塩ﾋﾞ製)200×5	m	25				単　18号
目地板	目地板の種類:瀝青質目地板t=10	m2	10				単　19号
足場	安全ﾈｯﾄ:無し	掛m2	228				単　20号
足場	安全ﾈｯﾄ:無し	掛m2	23				単　21号
基礎ｺﾝｸﾘｰﾄ		m	41.2				単　22号
場所打擁壁工	厄除け橋	式	1				
ｺﾝｸﾘｰﾄ	擁壁の種類:重力式･もたれ式擁壁,擁壁の平均高さ:4.5m,ｺﾝｸﾘｰﾄ規格:18-8-40(高炉),養生費:一般養生,ｺﾝｸﾘｰﾄ夜間割増:無し	m3	29				単　23号
型枠	型枠の種類:化粧型枠	m2	66				単　24号
スリップバー		組	8				単　25号
止水板	止水板種類･寸法:CF(塩ﾋﾞ製)200×5	m	4				単　26号
目地板	目地板の種類:瀝青質目地板t=10	m2	1				単　27号
足場	安全ﾈｯﾄ:無し	掛m2	66				単　28号
基礎ｺﾝｸﾘｰﾄ		m	17.9				単　29号

設計内訳書（本01）

工事名	Ｒ８波土　日和佐川　美波・奥河内　河川工事（２）（企育）	事業区分 工事区分	河川改修 築堤･護岸

工事区分・工種・種別・細別	規格	単位	数量	単価	金額	数量・金額増減	摘要
場所打擁壁工	1-1号L型	式	1				
均しｺﾝｸﾘｰﾄ	ｺﾝｸﾘｰﾄ規格:18-8-40(高炉),敷厚:10cm	m2	40				単　30号
ｺﾝｸﾘｰﾄ	擁壁の種類:逆T型･L型擁壁,擁壁の平均高さ:1.2m,ｺﾝｸﾘｰﾄ規格:24-8-25(20)(高炉),養生費:一般養生,ｺﾝｸﾘｰﾄ夜間割増:無し	m3	18				単　31号
型枠	型枠の種類:化粧型枠	m2	19				単　32号
型枠	型枠の種類:一般型枠	m2	19				単　33号
鉄筋	鉄筋材料規格･径:SD345 D13	t	1				単　34号
スリップバー		組	21				単　35号
止水板	止水板種類･寸法:CF(塩ﾋﾞ製)200×5	m	7				単　36号
目地板	目地板の種類:瀝青質目地板t=10	m2	4				単　37号
天端ｺﾝｸﾘｰﾄ		式	1				
天端ｺﾝｸﾘｰﾄ		式	1				内　1号
根固め工		式	1				
根固めﾌﾞﾛｯｸ工		式	1				

設計内訳書（本01）

工事名	Ｒ８波土　日和佐川　美波・奥河内　河川工事（２）（企育）	事業区分 工事区分	河川改修 築堤･護岸

工事区分・工種・種別・細別	規格	単位	数量	単価	金額	数量・金額増減	摘要
袋詰玉石	袋材規格:2t用(長期性能型),中詰材規格:流用又は採取材	袋	2				単　38号
付帯道路工		式	1				
ｱｽﾌｧﾙﾄ舗装工		式	1				
上層路盤(車道･路肩部)	路盤材種類:再生粒度調整砕石 RM-30,仕上り厚:10mm	m2	20				単　39号
表層(車道･路肩部)	材料種類:再生密粒度ｱｽｺﾝ(13),舗装厚:40mm,平均幅員:1.4m未満(1層当り平均仕上り厚50mm以下)	m2	20				単　40号
転落防護柵工		式	1				
転落防護柵		m	93				単　41号
門扉		基	2				単　42号
転落防護柵基礎		式	1				内　2号
構造物撤去工		式	1				
防護柵撤去工		式	1				
防護柵(横断･転落防止柵)撤去		m	20				単　43号
構造物取壊し工		式	1				

設計内訳書（本01）

工事名	Ｒ８波土　日和佐川　美波・奥河内　河川工事（２）（企育）	事業区分 工事区分	河川改修 築堤･護岸

工事区分・工種・種別・細別	規格	単位	数量	単価	金額	数量・金額増減	摘要
ｺﾝｸﾘｰﾄ構造物取壊し	構造物区分:無筋構造物,工法区分:機械施工	m3	6				単　44号
舗装版切断	舗装版種別:ｱｽﾌｧﾙﾄ舗装版,ｱｽﾌｧﾙﾄ舗装版厚:15cm以下	m	33				単　45号
舗装版破砕	舗装版種別:ｱｽﾌｧﾙﾄ舗装版,舗装版厚:4cm	m2	93				単　46号
運搬処理工		式	1				
殻運搬	殻種別:ｱｽﾌｧﾙﾄ殻	m3	4.8				単　47号
殻運搬	殻種別:ｺﾝｸﾘｰﾄ殻(無筋)	m3	6				単　48号
殻処分	殻種別:ｱｽﾌｧﾙﾄ殻	m3	4.8				単　49号
殻処分	殻種別:ｺﾝｸﾘｰﾄ殻(無筋)	m3	6				単　50号
仮設工		式	1				
土留･仮締切工		式	1				
大型土のう	大型土のう規格:対候性大型土のう	袋	120				単　51号
交通管理工		式	1				
交通誘導警備員		人日	10				単　52号

設計内訳書（本01）

工事名	Ｒ８波土　日和佐川　美波・奥河内　河川工事（２）（企育）	事業区分 工事区分	河川改修 築堤･護岸

工事区分・工種・種別・細別	規格	単位	数量	単価	金額	数量・金額増減	摘要
直接工事費		式	1				
共通仮設		式	1				
共通仮設費（率計上）		式	1				
純工事費		式	1				
現場管理費		式	1				
工事原価		式	1				
一般管理費等		式	1				
工事価格		式	1				
消費税額及び地方消費税額		式	1				
工事費計		式	1				

一式当り内訳書

単価使用年月	2026.07
歩掛適用年月	2026.07
労務調整係数	1.000-00000　0.0　0

内　1号	天端ｺﾝｸﾘｰﾄ

名称・規格	条件	単位	数量	単価	金額	数量・金額増減	摘要
ｺﾝｸﾘｰﾄ	無筋･鉄筋構造物,人力打設,18-8-40(高炉),一般養生,無し,全ての費用	m3	0.05				
型枠	一般型枠,均しｺﾝｸﾘｰﾄ	m2	1				
目地板	30m2未満,瀝青質目地板t=10	m2	0.01				
合計							

一式当り内訳書

単価使用年月	2026.07
歩掛適用年月	2026.07
労務調整係数	1.000-00000　0.0　0

内　2号	転落防護柵基礎

名称・規格	条件	単位	数量	単価	金額	数量・金額増減	摘要
ｺﾝｸﾘｰﾄ	小型構造物,人力打設,24-8-25(20)(高炉),一般養生,無し,全ての費用	m3	0.2				
型枠	一般型枠,均しｺﾝｸﾘｰﾄ	m2	1.6				
合計							

1次単価表

単価使用年月	2026.07
歩掛適用年月	2026.07
労務調整係数	1.000-00000　0.0　0

単　1号	掘削	土質:土砂,施工方法:ｵｰﾌﾟﾝｶｯﾄ,押土:無し,障害:無し,施工数量:5,000m3未満	単位	m3	単位数量	1	単価	

名称・規格	条件	単位	数量	単価	金額	摘要
掘削	土砂,ｵｰﾌﾟﾝｶｯﾄ,無し,無し,5,000m3未満	m3	1			
合計						
単価						円／m3

1次単価表

単価使用年月	2026.07
歩掛適用年月	2026.07
労務調整係数	1.000-00000　0.0　0

単　2号	法面整形(切土部)	現場制約:無し,土質:ﾚｷ質土、砂及び砂質土、粘性土	単位	m2	単位数量	1	単価	

名称・規格	条件	単位	数量	単価	金額	摘要
法面整形	切土部,無し,ﾚｷ質土、砂及び砂質土、粘性土,全ての費用	m2	1			
合計						
単価						円／m2

1次単価表

単価使用年月	2026.07
歩掛適用年月	2026.07
労務調整係数	1.000-00000　0.0　0

単　3号	法面整形(切土部)	現場制約:無し,土質:ﾚｷ質土、砂及び砂質土、粘性土	単位	m2	単位数量	1	単価	

名称・規格	条件	単位	数量	単価	金額	摘要
法面整形	切土部,無し,ﾚｷ質土、砂及び砂質土、粘性土,全ての費用	m2	1			
合計						
単価						円／m2

1次単価表

単価使用年月	2026.07
歩掛適用年月	2026.07
労務調整係数	1.000-00000　0.0　0

単　4号	整地	作業区分:残土受入れ地での処理	単位	m3	単位数量	1	単価	

名称・規格	条件	単位	数量	単価	金額	摘要
整地	残土受入れ地での処理	m3	1			
合計						
単価						円／m3

1次単価表

単価使用年月	2026.07
歩掛適用年月	2026.07
労務調整係数	1.000-00000　0.0　0

単　5号	土砂等運搬	土質:土砂(岩塊･玉石混り土含む)	単位	m3	単位数量	1	単価	

名称・規格	条件	単位	数量	単価	金額	摘要
土砂等運搬	標準,ﾊﾞｯｸﾎｳ ﾊﾞｹｯﾄ容量0.8m3,土砂(岩塊･玉石混り土含む),無し,0.5km以下	m3	1			
合計						
単価						円／m3

1次単価表

単価使用年月	2026.07
歩掛適用年月	2026.07
労務調整係数	1.000-00000　0.0　0

単　6号	床掘り(掘削)	土質:土砂	単位	m3	単位数量	1	単価	

名称・規格	条件	単位	数量	単価	金額	摘要
掘削	土砂,ｵｰﾌﾟﾝｶｯﾄ,無し,無し,5,000m3未満	m3	1			
合計						
単価						円／m3

１次単価表

単価使用年月	2026.07
歩掛適用年月	2026.07
労務調整係数	1.000-00000　0.0　0

単　7号	埋戻し	土質:土砂	単位	m3	単位数量	1	単価	

名称・規格	条件	単位	数量	単価	金額	摘要
埋戻し	最大埋戻幅1m未満	m3	1			
合計						
単価						円／m3

１次単価表

単価使用年月	2026.07
歩掛適用年月	2026.07
労務調整係数	1.000-00000　0.0　0

単　8号	埋戻し	土質:砕石	単位	m3	単位数量	1	単価	

名称・規格	条件	単位	数量	単価	金額	摘要
埋戻し	最大埋戻幅1m未満	m3	1			
合計						
単価						円／m3

１次単価表

単価使用年月	2026.07
歩掛適用年月	2026.07
労務調整係数	1.000-00000　0.0　0

単　9号	基面整正		単位	m2	単位数量	1	単価	

名称・規格	条件	単位	数量	単価	金額	摘要
基面整正		m2	1			
合計						
単価						円／m2

１次単価表

単価使用年月	2026.07
歩掛適用年月	2026.07
労務調整係数	1.000-00000　0.0　0

単　10号	土材料		単位	m3	単位数量	1	単価	

名称・規格	条件	単位	数量	単価	金額	摘要
土材料		m3	1			
合計						
単価						円／m3

1次単価表

単価使用年月	2026.07
歩掛適用年月	2026.07
労務調整係数	1.000-00000　0.0　0

単　11号	ｺﾝｸﾘｰﾄ	擁壁の種類:重力式・もたれ式擁壁, 擁壁の平均高さ:4.5m,ｺﾝｸﾘｰﾄ規格:1 8-8-40(高炉),養生費:一般養生,ｺﾝｸ	単位	m3	単位数量	1	単価	

名称・規格	条件	単位	数量	単価	金額	摘要
ｺﾝｸﾘｰﾄ(場所打擁壁)	18-8-40(高炉),一般養生,延長無し	m3	1			
合計						
単価						円／m3

1次単価表

単価使用年月	2026.07
歩掛適用年月	2026.07
労務調整係数	1.000-00000　0.0　0

単　12号	型枠	型枠の種類:化粧型枠	単位	m2	単位数量	1	単価	

名称・規格	条件	単位	数量	単価	金額	摘要
型枠	化粧型枠,鉄筋・無筋構造物	m2	1			
化粧型枠(材料費)		m2	1			
合計						
単価						円／m2

１次単価表

単価使用年月	2026.07
歩掛適用年月	2026.07
労務調整係数	1.000-00000　0.0　0

単　13号	型枠	型枠の種類:一般型枠	単位	m2	単位数量	1	単価	

名称・規格	条件	単位	数量	単価	金額	摘要
型枠	一般型枠,鉄筋･無筋構造物	m2	1			
合計						
単価						円／m2

１次単価表

単価使用年月	2026.07
歩掛適用年月	2026.07
労務調整係数	1.000-00000　0.0　0

単　14号	裏込砕石	RC-40	単位	m2	単位数量	1	単価	

名称・規格	条件	単位	数量	単価	金額	摘要
裏込砕石	再生ｸﾗｯｼｬﾗﾝ 40～0,全ての費用	m3	0.2			
合計						
単価						円／m2

1次単価表

単価使用年月	2026.07
歩掛適用年月	2026.07
労務調整係数	1.000-00000　0.0　0

単　15号	鉄筋	鉄筋材料規格･径:SD345 D16～D25	単位	t	単位数量	1	単価	

名称・規格	条件	単位	数量	単価	金額	摘要
鉄筋工 加工･組立	加工･組立,一般構造物,SD345 D16～D25,標準	t	1			単　53号
合計						
単価						円／t

1次単価表

単価使用年月	2026.07
歩掛適用年月	2026.07
労務調整係数	1.000-00000　0.0　0

単　16号	鉄筋	鉄筋材料規格･径:SD345 D13	単位	t	単位数量	1	単価	

名称・規格	条件	単位	数量	単価	金額	摘要
鉄筋工 加工･組立	加工･組立,一般構造物,SD345 D13,標準	t	1			単　54号
合計						
単価						円／t

１次単価表

単価使用年月	2026.07
歩掛適用年月	2026.07
労務調整係数	1.000-00000　0.0　0

単　17号	スリップバー		単位	組	単位数量	1	単価	
名称・規格		条件	単位	数量	単価	金額	摘要	
スリップバー			組	1				
合計								
単価							円／組	

１次単価表

単価使用年月	2026.07
歩掛適用年月	2026.07
労務調整係数	1.000-00000　0.0　0

単　18号	止水板	止水板種類･寸法:CF(塩ﾋﾞ製)200×5	単位	m	単位数量	1	単価	
名称・規格		条件	単位	数量	単価	金額	摘要	
止水板		CF(塩ﾋﾞ製)200*5	m	1				
合計								
単価							円／m	

1次単価表

単価使用年月	2026.07
歩掛適用年月	2026.07
労務調整係数	1.000-00000　0.0　0

単　19号	目地板	目地板の種類:瀝青質目地板t=10	単位	m2	単位数量	1	単価	

名称・規格	条件	単位	数量	単価	金額	摘要
目地板	30m2未満,瀝青質目地板t=10	m2	1			
合計						
単価						円／m2

1次単価表

単価使用年月	2026.07
歩掛適用年月	2026.07
労務調整係数	1.000-00000　0.0　0

単　20号	足場	安全ﾈｯﾄ:無し	単位	掛m2	単位数量	1	単価	

名称・規格	条件	単位	数量	単価	金額	摘要
足場工	単管傾斜足場,不要,標準(1.0)	掛m2	1			単　55号
合計						
単価						円／掛m2

１次単価表

単価使用年月	2026.07
歩掛適用年月	2026.07
労務調整係数	1.000-00000　0.0　0

単　21号	足場	安全ﾈｯﾄ:無し	単位	掛m2	単位数量	1	単価	

名称・規格	条件	単位	数量	単価	金額	摘要
足場工	単管足場,不要,標準(1.0)	掛m2	1			単　56号
合計						
単価						円／掛m2

1次単価表

単価使用年月	2026.07
歩掛適用年月	2026.07
労務調整係数	1.000-00000　0.0　0

単　22号	基礎ｺﾝｸﾘｰﾄ		単位	m	単位数量	10	単価	

名称・規格	条件	単位	数量	単価	金額	摘要
ｺﾝｸﾘｰﾄ	無筋･鉄筋構造物,人力打設,18-8-40(高炉),一般養生,無し,全ての費用	m3	2.9			
型枠	一般型枠,鉄筋･無筋構造物	m2	12.9			
ｺﾝｸﾘｰﾄ	無筋･鉄筋構造物,人力打設,18-8-40(高炉),一般養生,有り,全ての費用	m3	0.8			
型枠	一般型枠,均しｺﾝｸﾘｰﾄ	m2	2			
目地板	30m2未満,瀝青質目地板t=10	m2	0.3			
鉄筋工 加工	SD345 D16～D25,標準	t	0.027			単　57号
止水板	CF(塩ﾋﾞ製)200*5	m	10			
合計						
単価						円／m

1次単価表

単価使用年月	2026.07
歩掛適用年月	2026.07
労務調整係数	1.000-00000　0.0　0

単　23号	ｺﾝｸﾘｰﾄ	擁壁の種類:重力式・もたれ式擁壁, 擁壁の平均高さ:4.5m,ｺﾝｸﾘｰﾄ規格:1 8-8-40(高炉),養生費:一般養生,ｺﾝｸ	単位	m3	単位数量	1	単価	

名称・規格	条件	単位	数量	単価	金額	摘要
ｺﾝｸﾘｰﾄ(場所打擁壁)	18-8-40(高炉),一般養生,延長無し	m3	1			
合計						
単価						円／m3

1次単価表

単価使用年月	2026.07
歩掛適用年月	2026.07
労務調整係数	1.000-00000　0.0　0

単　24号	型枠	型枠の種類:化粧型枠	単位	m2	単位数量	1	単価	

名称・規格	条件	単位	数量	単価	金額	摘要
型枠	化粧型枠,鉄筋・無筋構造物	m2	1			
化粧型枠(材料費)		m2	1			
合計						
単価						円／m2

１次単価表

単価使用年月	2026.07
歩掛適用年月	2026.07
労務調整係数	1.000-00000　0.0　0

単　25号	スリップバー		単位	組	単位数量	1	単価	

名称・規格	条件	単位	数量	単価	金額	摘要
スリップバー		組	1			
合計						
単価						円／組

１次単価表

単価使用年月	2026.07
歩掛適用年月	2026.07
労務調整係数	1.000-00000　0.0　0

単　26号	止水板	止水板種類･寸法:CF(塩ﾋﾞ製)200×5	単位	m	単位数量	1	単価	

名称・規格	条件	単位	数量	単価	金額	摘要
止水板	CF(塩ﾋﾞ製)200*5	m	1			
合計						
単価						円／m

1次単価表

単価使用年月	2026.07
歩掛適用年月	2026.07
労務調整係数	1.000-00000　0.0　0

単　27号	目地板	目地板の種類:瀝青質目地板t=10	単位	m2	単位数量	1	単価	

名称・規格	条件	単位	数量	単価	金額	摘要
目地板	30m2未満,瀝青質目地板t=10	m2	1			
合計						
単価						円／m2

1次単価表

単価使用年月	2026.07
歩掛適用年月	2026.07
労務調整係数	1.000-00000　0.0　0

単　28号	足場	安全ﾈｯﾄ:無し	単位	掛m2	単位数量	1	単価	

名称・規格	条件	単位	数量	単価	金額	摘要
足場工	単管傾斜足場,不要,標準(1.0)	掛m2	1			単　55号
合計						
単価						円／掛m2

1次単価表

単価使用年月	2026.07
歩掛適用年月	2026.07
労務調整係数	1.000-00000　0.0　0

単　29号	基礎ｺﾝｸﾘｰﾄ		単位	m	単位数量	17.9	単価	

名称・規格	条件	単位	数量	単価	金額	摘要
ｺﾝｸﾘｰﾄ	無筋･鉄筋構造物,人力打設,18-8-40(高炉),一般養生,無し,全ての費用	m3	8			
型枠	一般型枠,鉄筋･無筋構造物	m2	17			
目地板	30m2未満,瀝青質目地板t=10	m2	1			
鉄筋工 加工	SD345 D16～D25,標準	t	0.05			単　57号
止水板	CF(塩ﾋﾞ製)200*5	m	18			
合計						
単価						円／m

1次単価表

単価使用年月	2026.07
歩掛適用年月	2026.07
労務調整係数	1.000-00000　0.0　0

単　30号	均しｺﾝｸﾘｰﾄ	ｺﾝｸﾘｰﾄ規格:18-8-40(高炉),敷厚:10cm	単位	m2	単位数量	40	単価	

名称・規格	条件	単位	数量	単価	金額	摘要
ｺﾝｸﾘｰﾄ	無筋・鉄筋構造物,ｺﾝｸﾘｰﾄﾎﾟﾝﾌﾟ車打設,18-8-40(高炉),10m3以上100m3未満,一般養生,延長無し,全ての費用	m3	4			
型枠	一般型枠,均しｺﾝｸﾘｰﾄ	m2	4			
合計						
単価						円／m2

1次単価表

単価使用年月	2026.07
歩掛適用年月	2026.07
労務調整係数	1.000-00000　0.0　0

単　31号	ｺﾝｸﾘｰﾄ	擁壁の種類:逆T型・L型擁壁,擁壁の平均高さ:1.2m,ｺﾝｸﾘｰﾄ規格:24-8-25(20)(高炉),養生費:一般養生,ｺﾝｸﾘｰ	単位	m3	単位数量	1	単価	

名称・規格	条件	単位	数量	単価	金額	摘要
ｺﾝｸﾘｰﾄ(場所打擁壁)	24-8-25(20)(高炉),一般養生,延長無し	m3	1			
合計						
単価						円／m3

１次単価表

単価使用年月	2026.07
歩掛適用年月	2026.07
労務調整係数	1.000-00000　0.0　0

単　32号	型枠	型枠の種類:化粧型枠	単位	m2	単位数量	1	単価	

名称・規格	条件	単位	数量	単価	金額	摘要
型枠	化粧型枠,鉄筋･無筋構造物	m2	1			
化粧型枠(材料費)		m2	1			
合計						
単価						円／m2

１次単価表

単価使用年月	2026.07
歩掛適用年月	2026.07
労務調整係数	1.000-00000　0.0　0

単　33号	型枠	型枠の種類:一般型枠	単位	m2	単位数量	1	単価	

名称・規格	条件	単位	数量	単価	金額	摘要
型枠	一般型枠,鉄筋･無筋構造物	m2	1			
合計						
単価						円／m2

１次単価表

単価使用年月	2026.07
歩掛適用年月	2026.07
労務調整係数	1.000-00000　0.0　0

単　34号	鉄筋	鉄筋材料規格･径:SD345 D13	単位	t	単位数量	1	単価	

名称・規格	条件	単位	数量	単価	金額	摘要
鉄筋工 加工･組立	加工･組立,一般構造物,SD345 D13,標準	t	1			単　54号
合計						
単価						円／t

１次単価表

単価使用年月	2026.07
歩掛適用年月	2026.07
労務調整係数	1.000-00000　0.0　0

単　35号	スリップバー		単位	組	単位数量	1	単価	

名称・規格	条件	単位	数量	単価	金額	摘要
スリップバー		組	1			
合計						
単価						円／組

1次単価表

単価使用年月	2026.07
歩掛適用年月	2026.07
労務調整係数	1.000-00000　0.0　0

単　36号	止水板	止水板種類・寸法:CF(塩ﾋﾞ製)200×5	単位	m	単位数量	1	単価	

名称・規格	条件	単位	数量	単価	金額	摘要
止水板	CF(塩ﾋﾞ製)200*5	m	1			
合計						
単価						円／m

1次単価表

単価使用年月	2026.07
歩掛適用年月	2026.07
労務調整係数	1.000-00000　0.0　0

単　37号	目地板	目地板の種類:瀝青質目地板t=10	単位	m2	単位数量	1	単価	

名称・規格	条件	単位	数量	単価	金額	摘要
目地板	30m2未満,瀝青質目地板t=10	m2	1			
合計						
単価						円／m2

1次単価表

単価使用年月	2026.07
歩掛適用年月	2026.07
労務調整係数	1.000-00000　0.0　0

単　38号	袋詰玉石	袋材規格:2t用(長期性能型),中詰材規格:流用又は採取材	単位	袋	単位数量	1	単価	

名称・規格	条件	単位	数量	単価	金額	摘要
袋詰玉石	2t用(長期性能型),深4m以下及び作業半径5m以内,流用又は採取材,機械費,労務費のみ(1日未満用)	袋	1			
合計						
単価						円／袋

1次単価表

単価使用年月	2026.07
歩掛適用年月	2026.07
労務調整係数	1.000-00000　0.0　0

単　39号	上層路盤(車道･路肩部)	路盤材種類:再生粒度調整砕石 RM-30,仕上り厚:10mm	単位	m2	単位数量	1	単価	

名称・規格	条件	単位	数量	単価	金額	摘要
上層路盤(車道･路肩部)	再生粒度調整砕石 RM-30,100mm,1層施工,全ての費用	m2	1			
合計						
単価						円／m2

1次単価表

単価使用年月	2026.07
歩掛適用年月	2026.07
労務調整係数	1.000-00000　0.0　0

単　40号	表層(車道･路肩部)	材料種類:再生密粒度ｱｽｺﾝ(13),舗装厚:40mm,平均幅員:1.4m未満(1層当り平均仕上り厚50mm以下)	単位	m2	単位数量	1	単価	

名称・規格	条件	単位	数量	単価	金額	摘要
表層(車道･路肩部)	1.4m未満(仕上厚50mm以下),40mm,再生密粒度ｱｽｺﾝ(13),ﾌﾟﾗｲﾑｺｰﾄ PK-3,全ての費用	m2	1			
合計						
単価						円／m2

1次単価表

単価使用年月	2026.07
歩掛適用年月	2026.07
労務調整係数	1.000-00000　0.0　0

単　41号	転落防護柵		単位	m	単位数量	1	単価	

名称・規格	条件	単位	数量	単価	金額	摘要
防護柵(横断･転落防止柵)設置工	ｺﾝｸﾘｰﾄ建込,ﾋﾞｰﾑ式･ﾊﾟﾈﾙ式,3m,100m未満,無	m	1			単　58号
合計						
単価						円／m

1次単価表

単価使用年月	2026.07
歩掛適用年月	2026.07
労務調整係数	1.000-00000　0.0　0

単　42号	門扉		単位	基	単位数量	1	単価	

名称・規格	条件	単位	数量	単価	金額	摘要
門扉	片開き,2m以下	基	1			
門扉材料費		基	1			
合計						
単価						円／基

1次単価表

単価使用年月	2026.07
歩掛適用年月	2026.07
労務調整係数	1.000-00000　0.0　0

単　43号	防護柵(横断･転落防止柵)撤去		単位	m	単位数量	1	単価	

名称・規格	条件	単位	数量	単価	金額	摘要
防護柵(横断･転落防止柵)撤去工	ｺﾝｸﾘｰﾄ建込,ﾋﾞｰﾑ式･ﾊﾟﾈﾙ式,1.5m,無,無	m	1			単　59号
合計						
単価						円／m

1次単価表

単価使用年月	2026.07
歩掛適用年月	2026.07
労務調整係数	1.000-00000　0.0　0

単　44号	ｺﾝｸﾘｰﾄ構造物取壊し	構造物区分:無筋構造物,工法区分:機械施工	単位	m3	単位数量	1	単価	

名称・規格	条件	単位	数量	単価	金額	摘要
構造物とりこわし	無筋構造物,機械施工,無し,無し,必要	m3	1			単　60号
合計						
単価						円／m3

1次単価表

単価使用年月	2026.07
歩掛適用年月	2026.07
労務調整係数	1.000-00000　0.0　0

単　45号	舗装版切断	舗装版種別:ｱｽﾌｧﾙﾄ舗装版,ｱｽﾌｧﾙﾄ舗装版厚:15cm以下	単位	m	単位数量	1	単価	

名称・規格	条件	単位	数量	単価	金額	摘要
舗装版切断	ｱｽﾌｧﾙﾄ舗装版,15cm以下,全ての費用	m	1			
合計						
単価						円／m

1次単価表

単価使用年月	2026.07
歩掛適用年月	2026.07
労務調整係数	1.000-00000　0.0　0

単　46号	舗装版破砕	舗装版種別:ｱｽﾌｧﾙﾄ舗装版,舗装版厚:4cm	単位	m2	単位数量	1	単価	

名称・規格	条件	単位	数量	単価	金額	摘要
舗装版破砕	ｱｽﾌｧﾙﾄ舗装版,無し,不要,15cm以下,有り,全ての費用	m2	1			
合計						
単価						円／m2

1次単価表

単価使用年月	2026.07
歩掛適用年月	2026.07
労務調整係数	1.000-00000　0.0　0

単　47号	殻運搬	殻種別:ｱｽﾌｧﾙﾄ殻	単位	m3	単位数量	1	単価	

名称・規格	条件	単位	数量	単価	金額	摘要
殻運搬	舗装版破砕,機械(騒音対策不要、厚15cm以下),無し,22.0km以下,全ての費用	m3	1			
合計						
単価						円／m3

1次単価表

単価使用年月	2026.07
歩掛適用年月	2026.07
労務調整係数	1.000-00000　0.0　0

単　48号	殻運搬	殻種別:ｺﾝｸﾘｰﾄ殻(無筋)	単位	m3	単位数量	1	単価	

名称・規格	条件	単位	数量	単価	金額	摘要
殻運搬	ｺﾝｸﾘｰﾄ(無筋)構造物とりこわし,機械積込,無し,18.5km以下,全ての費用	m3	1			
合計						
単価						円／m3

1次単価表

単価使用年月	2026.07
歩掛適用年月	2026.07
労務調整係数	1.000-00000　0.0　0

単　49号	殻処分	殻種別:ｱｽﾌｧﾙﾄ殻	単位	m3	単位数量	1	単価	

名称・規格	条件	単位	数量	単価	金額	摘要
処分費(m3)		m3	1			単　61号
合計						
単価						円／m3

1次単価表

単価使用年月	2026.07
歩掛適用年月	2026.07
労務調整係数	1.000-00000　0.0　0

単　50号	殻処分	殻種別:ｺﾝｸﾘｰﾄ殻(無筋)	単位	m3	単位数量	1	単価	

名称・規格	条件	単位	数量	単価	金額	摘要
処分費(m3)		m3	1			単　62号
合計						
単価						円／m3

1次単価表

単価使用年月	2026.07
歩掛適用年月	2026.07
労務調整係数	1.000-00000　0.0　0

単　51号	大型土のう	大型土のう規格:対候性大型土のう	単位	袋	単位数量	1	単価	

名称・規格	条件	単位	数量	単価	金額	摘要
大型土のう工	移設(撤去･再設置),6mを超え20m以下,標準(1.0)	袋	1			単　63号
合計						
単価						円／袋

１次単価表

単価使用年月	2026.07
歩掛適用年月	2026.07
労務調整係数	1.000-00000　0.0　0

単　52号	交通誘導警備員		単位	人日	単位数量	1	単価	

名称・規格	条件	単位	数量	単価	金額	摘要
交通誘導警備員B		人日	1			単　64号
合計						
単価						円／人日

機労材集計リスト（機械）

工事名	Ｒ８波土　日和佐川　美波・奥河内　河川工事（２）（企育）					
単価コード	名　称	規　格	単位	数量	金額	摘要
L001010004	ﾊﾞｯｸﾎｳ(ｸﾛｰﾗ)[標準･ｸﾚｰﾝ機能付き]	ﾊﾞｹｯﾄ容量0.8m3 吊能力2.9t吊	日	0.083	947	
L001010007	ﾊﾞｯｸﾎｳ(ｸﾛｰﾗ)[標準]	ﾊﾞｹｯﾄ容量0.8m3	日	6.871	70,069	
L001010012	ﾊﾞｯｸﾎｳ(ｸﾛｰﾗ型)[後方超小旋回型]	ﾊﾞｹｯﾄ容量0.45m3	日	0.402	2,897	
L001050002	ﾛｰﾄﾞﾛｰﾗ[ﾏｶﾀﾞﾑ]	運転質量10～12t	日	0.028	147	
L001060004	ﾀｲﾔﾛｰﾗ[普通型]	運転質量13～14t	日	0.028	144	
L001130006	ﾗﾌﾃﾚｰﾝｸﾚｰﾝ[油圧伸縮ｼﾞﾌﾞ型]	最大吊上能力25t吊	日	4.826	256,793	
L001180001	ﾀﾝﾊﾟ及びﾗﾝﾏ	質量 通称60～80kg級	日	2.87	1,864	
M000202123	ﾊﾞｯｸﾎｳ(ｸﾛｰﾗ型)[後方超小旋回･超低騒音型]	排出ｶﾞｽ対策型(2014年規制)ﾊﾞｹｯﾄ容量0.45m3	供用日	1.075	20,958	
M000202135	ﾊﾞｯｸﾎｳ(ｸﾛｰﾗ型)[標準型･超低騒音型]	排出ｶﾞｽ対策型(2014年規制) ﾊﾞｹｯﾄ容量0.8m3	供用日	5.71	144,990	
M000301005	ﾀﾞﾝﾌﾟﾄﾗｯｸ[ｵﾝﾛｰﾄﾞ･ﾃﾞｨｰｾﾞﾙ]	通称10t積級	供用日	8.285	201,674	
M000701021	ﾓｰﾀｸﾞﾚｰﾀﾞ[土工用]	排出ｶﾞｽ対策型(2014年規制) ﾌﾞﾚｰﾄﾞ幅3.1m	供用日	0.027	1,124	
M000804001	振動ﾛｰﾗ(舗装用)[ﾊﾝﾄﾞｶﾞｲﾄﾞ式]	運転質量0.5～0.6t	供用日	0.098	189	
M000807001	振動ｺﾝﾊﾟｸﾀ[前進型]	通称40～60kg級	供用日	0.222	107	
M000903010	ｺﾝｸﾘｰﾄﾎﾟﾝﾌﾟ車[ﾄﾗｯｸ架装･ﾌﾞｰﾑ式]	圧送能力90～110m3/h	供用日	1.868	108,711	
M001161013	ｺﾝｸﾘｰﾄｶｯﾀ[ﾊﾞｷｭｰﾑ式(超低騒音型)･湿式]	ｴﾝｼﾞﾝ駆動 通称切削深20cm級ﾌﾞﾚｰﾄﾞ径φ56cm	供用日	0.182	2,967	
	合計額				813,581	

数　量　総　括　表			工事区分 （レベル 1）	日和佐川 護岸工事 (左岸 R-NO.17～NO.19)		
工　種 （レベル 2）	種　別 （レベル 3）	細　別 （レベル 4）	規　格 （レベル 5）	単位	数　量	摘　　要
河川土工						
	掘削工	掘削	W＜5.0m 土砂	m^3	690	
	法面整形工	法面整形	切土部	m^2	200	
	残土処理工	整地	残土受入地での処理	m^3	780	
		土砂等運搬	運搬距離 L=0.5km以下	m^3	780	
法覆護岸工						
	作業土工	床掘り	B 土砂	m^3	100	
		埋戻し	W＜1.0m 流用土	m^3	10	
			W＜1.0m 再生砕石	m^3	50	
		基面整正	土砂	m^2	50	
	2-1号張ｺﾝｸﾘｰﾄ			式	1.0	L=40.7m
		コンクリート	$\sigma_{ck} \geqq 18N/mm^2$	m^3	98	
		型　枠	化粧型枠　石模様	m^2	251	
			一般型枠	m^2	35	
		裏込材	RC-40 t=200	m^2	252	
				m^3	50	
		鉄筋	SD345 D16	t	0.91	
			SD345 D13	t	0.44	
		スリップバー	丸鋼 D19　L=0.6m	組	52	0.07t
		止水板	CF200×5	m	25	
		目地材	瀝青繊維質 t=10	m^2	10	
		足場工	単管傾斜	掛m^2	228	
			単管	掛m^2	23	
	基礎ｺﾝｸﾘｰﾄ			m	41.2	
		コンクリート	$\sigma_{ck} \geqq 18N/mm^2$	m^3	2.9	【10.0m当り】
		型　枠	一般型枠	m^2	12.9	〃
		均しコンクリート	$\sigma_{ck} \geqq 18N/mm^2$	m^3	0.8	〃
		均し型枠		m^2	2.0	〃
		目地材	瀝青繊維質 t=10	m^2	0.3	〃
		差し筋	SD345 D19　L=0.60m	kg	27.0	〃
		止水板	CF200×6	m	10.0	〃

数　量　総　括　表			工事区分 （レベル 1）	日和佐川 護岸工事 (左岸 R-NO.17～NO.19)		
工　種 （レベル 2）	種　別 （レベル 3）	細　別 （レベル 4）	規　格 （レベル 5）	単位	数　量	摘　　要
舗装工						
	ｱｽﾌｧﾙﾄ舗装	表層	再生密粒度As混合物 As(13) t=4cm	m^2	20	
		路盤	RC-40 t=10cm	m^2	20	
構造物撤去工						
	舗装版取壊し	As舗装	t=4cm	m2	20	
		Asカッター切	t=4cm	m	40	
		As殻処理		m3	0.8	1.8t
仮設工						
	撤去工	大型土のう	耐候性大型土のう	袋	120	現場内　仮置き
		袋詰玉石	2t用	袋	76	現場内　仮置き

土　工　総　括　表

工　種	種　別	名　称	土　質	f	設計数量	N	C	備考
発 生 土						(780)	(700)	
	掘削工		土　砂	0.90	690	690	620	(運搬距離L=0.5km以下)
	床掘残土		土　砂	0.90	90	90	80	(運搬距離L=0.5km以下)
残土								
			土　砂	0.90	780	780		

床　掘　残　土　総　括　表

種　別	土　質	f	床　掘		埋　戻		備　考
			N	C	N	C	
				(90)		(10)	
護岸作業土工	土砂	0.90	100	90	10	10	(運搬距離L=0.5km以下)
合　計							80（残土C）
	土　砂			90		10	90－10 ＝ 80

河川土工

細　　別	規　　格	計　　算　　式	単位	小　　計	合　　計
掘削工		土積計算書より			
掘削	W＜5.0m 土砂		m^3	685.0	
法面整形工					
法面整形	切土部		m^2	199.0	
護岸作業土工		土積計算書より			
床 掘	B　土砂	法肩	m^3	12.0	
		法尻	m^3	88.0	100.0
埋戻し	W＜1.0m 流用土		m^3	12.0	
	W＜1.0m 再生砕石		m^3	48.0	
基面整正	土砂	基礎コンクリート	m^2	52.0	

河川土工

測　　点	点　間 距　離	摘要	掘削(W＜5.0m)								
			断　面	平　均	数　量	断　面	平　均	数　量	断　面	平　均	数　量
NO.17	0.00		16.2								
NO.18	20.00		17.0	16.60	332.0						
NO.19	20.00		18.3	17.65	353.0						
合計	40.00				685.0						

河川土工

測　　点	点　間 距　離	摘要	床 掘B(法肩)			床 掘B(法尻)			基面整正		
			断　面	平　均	数　量	断　面	平　均	数　量	断　面	平　均	数　量
NO.17	0.00		0.3			2.2			1.3		
NO.18	20.00		0.3	0.30	6.0	2.2	2.20	44.0	1.3	1.30	26.0
NO.19	20.00		0.3	0.30	6.0	2.2	2.20	44.0	1.3	1.30	26.0
合計	40.00				12.00			88.00			52.0

河川土工

測　　点	点　間 距　離	摘要	埋戻(W＜1.0m 流用土)			埋戻(W＜1.0m 砕石)					
			断　面	平　均	数　量	断　面	平　均	数　量	断　面	平　均	数　量
NO.17	0.00		0.3			1.2					
NO.18	20.00		0.3	0.30	6.0	1.2	1.20	24.0			
NO.19	20.00		0.3	0.30	6.0	1.2	1.20	24.0			
合計	40.00				12.00			48.00			

河川土工

測　　点	点　間 距　離	摘要	法面整形(切土部)								
			断　面	平　均	数　量	断　面	平　均	数　量	断　面	平　均	数　量
NO.17	0.00		4.9								
NO.18	20.00		5.0	4.95	99.0						
NO.19	20.00		5.0	5.00	100.0						
合計	40.00				199.0						

数量計算書　　法覆護岸工

名　　称	規　　格	算　　式	単位	小計	合計
張ｺﾝｸﾘｰﾄ護岸工					
2-1号張ｺﾝｸﾘｰﾄ	標準区間	N0.17～N0.19	m	40.7	
コンクリート	σ_{ck}≧18N/mm^2	別紙計算書より			
	標準区間	2.42*40.7	m^3	98.49	
型　枠	化粧型枠 石模様	別紙計算書より			
	標準区間	6.17*40.7	m^2	251.12	
	一般型枠	別紙計算書より			
	標準区間	0.85*40.7	m^2	34.60	
裏込材	RC-40 t=200	別紙計算書より			
	標準区間	6.18*40.7	m^2	251.53	
		251.5*0.20	m^3		50.3
鉄筋	SD345 D16	223.8/10.0*40.7	kg	910.9	
	SD345 D13	107.3/10.0*40.7	kg	436.7	

数量計算書　　法覆護岸工

2-1号張ｺﾝｸﾘｰﾄ

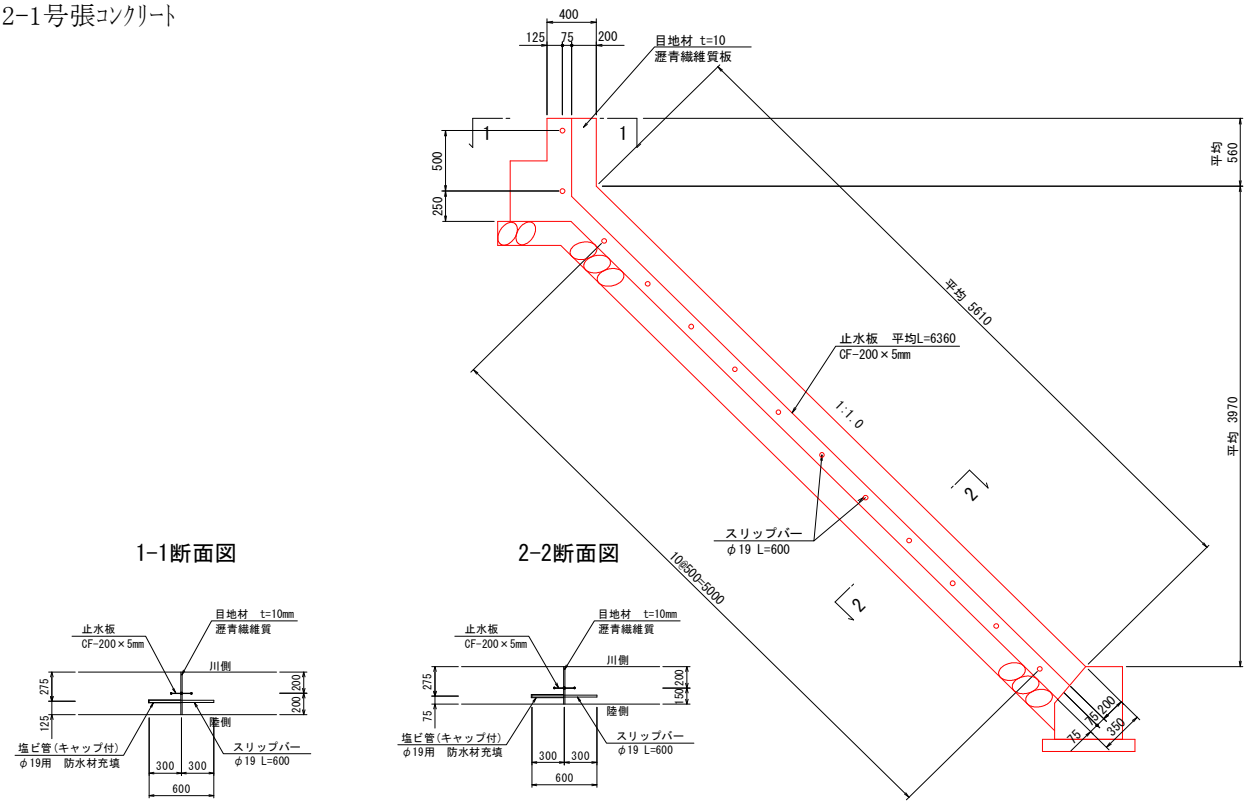

名　　称	規　　格	算　　式	単位	小計	合計
		1.0式当り			
スリップバー	丸鋼 D19 L=0.6m	目地位置40.7/10.0=4箇所 13*4	組	52.0	
	塩ビ管(キャップ付) φ19用 防水材充填	0.60*2.23*52	kg	70	
止水板	CF200×5	6.36*4	m	25.4	
目地材	瀝青繊維質目地 t=10mm	98.5/10	m^2	9.8	
足場工	単管傾斜	別紙計算書より			
	標準区間	5.61*40.7	掛m^2	228.33	
足場工	単管	別紙計算書より			
	標準区間	0.56*40.7	掛m^2	22.79	

数量計算書

法覆護岸工

2-1号張ｺﾝｸﾘｰﾄ
標準区間

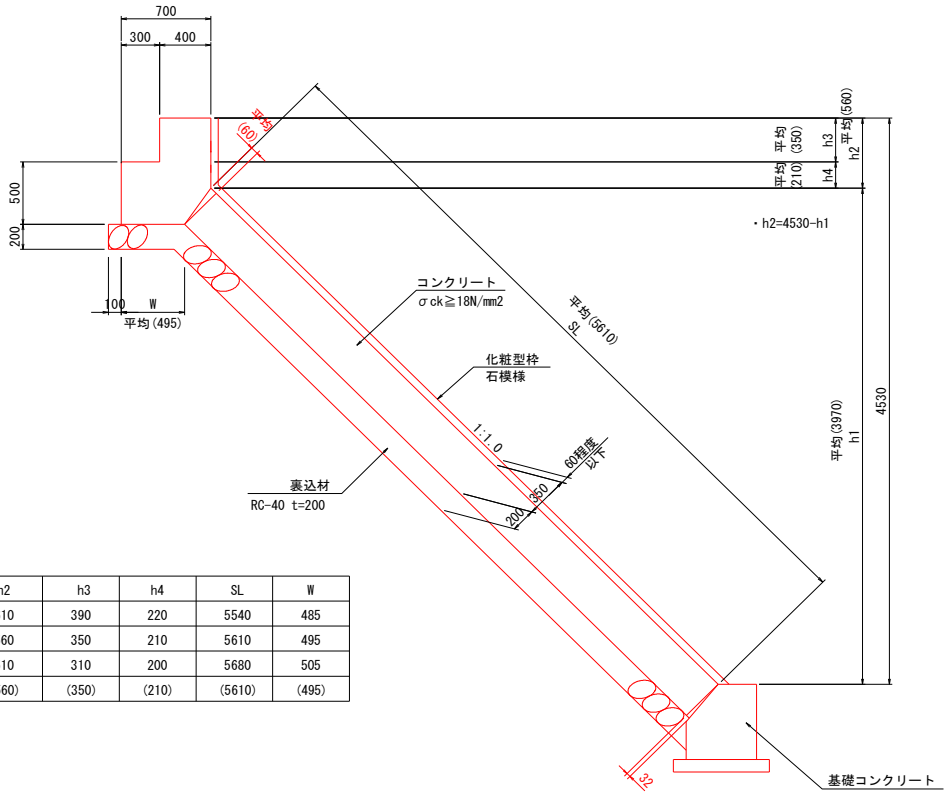

2-1号張コンクリート

測　点	h1	h2	h3	h4	SL	W
NO.17	3920	610	390	220	5540	485
NO.18	3970	560	350	210	5610	495
NO.19	4020	510	310	200	5680	505
（平 均）	(3970)	(560)	(350)	(210)	(5610)	(495)

名　称	規　格	算　式	単位	小計	合計
張ｺﾝｸﾘｰﾄ護岸工					
2-1号張ｺﾝｸﾘｰﾄ	標準区間	NO.17～NO.19	m	40.7	
		1.0m当り			
コンクリート	σ_{ck}≧18N/mm^2	0.4*0.35+0.7*0.21+(0.7+0.495)/2*0.29			
		+5.61*0.35-0.35*0.06/2+0.032*0.35*1/2	m^3	2.42	
型　枠	化粧型枠 石模様	5.61+0.56	m^2	6.17	
	一般型枠	0.35+0.50	m^2	0.85	
裏込材	RC-40 t=200	5.61-0.06+0.595+0.032	m^2	6.18	
足場工	単管傾斜	SL=5.61	掛m^2	5.61	
	単管	4.53-3.97	掛m^2	0.56	

数量計算書　　法覆護岸工

基礎ｺﾝｸﾘｰﾄ

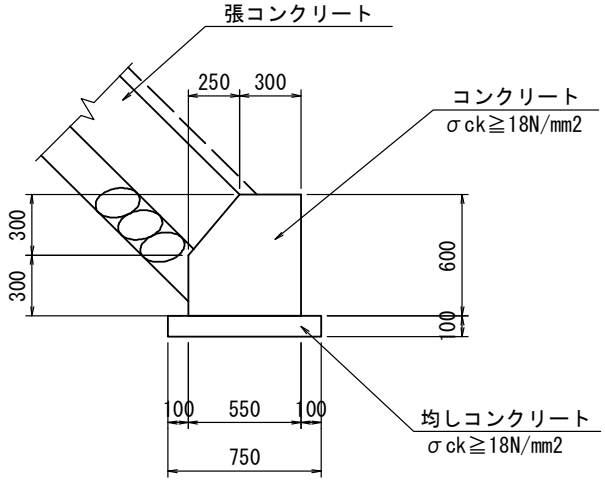

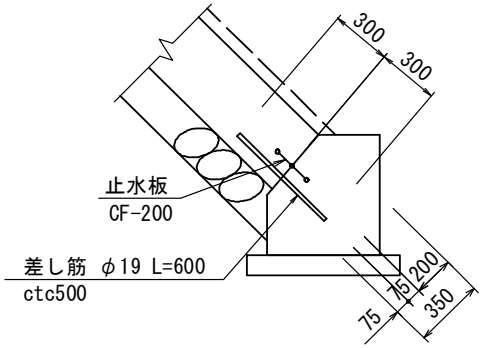

名　　称	規　　格	算　　式	単位	小計	合計
張ｺﾝｸﾘｰﾄ護岸工					
基礎ｺﾝｸﾘｰﾄ		N0.17～N0.19	m	41.2	
		10.0m当り			
コンクリート	σ_{ck}≧18N/mm^2	((0.30+0.30+0.25)*1/2*0.30+0.55*0.30)*10.0	m^3	2.93	
型　枠	一般型枠	(0.60+0.30+(0.25^2+0.30^2)^0.5)*10.0	m^2	12.91	
均しコンクリート	σ_{ck}≧18N/mm^2	0.75*0.10*10.0	m^3	0.75	
均し型枠		0.10*2*10.0	m^2	2.00	
目地材	瀝青繊維質目地 t=10mm	2.93/10	m^2	0.29	
差し筋	SD345 D19　L=0.60m	0.60*2.25*10.0/0.5	kg	27.0	
止水板	CF200×6		m	10.0	

アスファルト舗装工

S=1:30

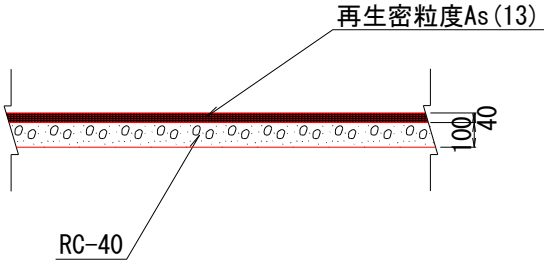

名　　称	規　　格	算　　式	単位	小計	合計
舗装工					
ｱｽﾌｧﾙﾄ舗装					
表層	再生密粒度As(13)混合物 t=4cm	別紙計算書より	m^2	20.0	
路盤	RC-40 t=10cm		m^2	20.0	

舗装工

測　　点	点　間 距　離	摘要	アスファルト舗装								
			断　面	平　均	数　量	断　面	平　均	数　量	断　面	平　均	数　量
NO.17	0.00		0.50								
NO.18	20.00		0.50	0.500	10.00						
NO.19	20.00		0.50	0.500	10.00						
合計	40.00				20.00						

構造物撤去工

細　　別	規　　格	計　　算　　式	単位	小　　計	合　　計
構造物取壊し工					
舗装版取壊し	ｱｽﾌｧﾙﾄ,t=4cm	土積計算書より	m2	20.0	
舗装版切断	ｱｽﾌｧﾙﾄ,t=4cm		m	40.0	

舗装版取壊し

測　　点	点　間 距　離	摘要	As舗装版　取壊し(t=4cm)			Asカッター切					
			断　面	平　均	数　量	断　面	平　均	数　量	断　面	平　均	数　量
NO.17	0.00		0.50								
NO.18	20.00		0.50	0.500	10.00			20.00			
NO.19	20.00		0.50	0.500	10.00			20.00			
合計	40.00				20.00			40.00			

数量計算書　　仮設工

名　　称	規　　格	算　　式	単位	小計	合計
仮設工					
大型土のう撤去	耐候性		袋	120	
袋詰玉石撤去	袋材(川用)2t		袋	76	

数量計算書　　仮設工

撤去工

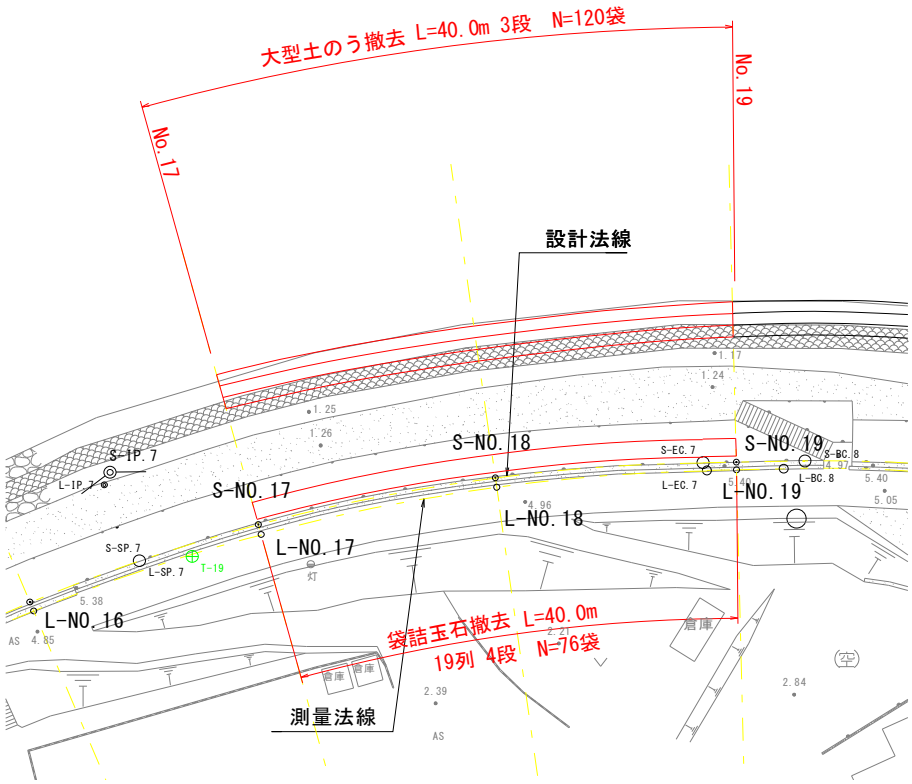

名　　称	規　　格	算　　式	単位	小計	合計
撤去工					
大型土のう撤去	耐候性	上記、略図より	袋	120	
袋詰玉石撤去	袋材(川用)2t	上記、略図より	袋	76	

数　量　総　括　表			工事区分 （レベル 1）	R8波土 日和佐川 美波・奥河内 河川工事		
工　種 （レベル 2）	種　別 （レベル 3）	細　別 （レベル 4）	規　格 （レベル 5）	単位	数　量	摘　　要
河川土工						堤　外　側
擁壁護岸工						
	法面整形工					
		法面清掃		m^2	79	
擁壁護岸工						
	1号張ｺﾝｸﾘｰﾄ		施工延長 L=17.5m	式	1.0	集計表参照
		コンクリート	$\sigma_{ck} \geqq 18N/mm^2$	m^3	29	
		型　枠	化粧型枠　石模様	m^2	66	
		スリップバー	丸鋼 D19　L=0.6m	組	8	0.07t
		止水板	CF200×5	m	4	
		目地材	瀝青質 t=10	m^2	1	
		足場工	単管傾斜	掛m^2	66	
	1号基礎ｺﾝｸﾘｰﾄ			式	1.0	L=17.9m
		コンクリート	$\sigma_{ck} \geqq 18N/mm^2$	m^3	8	
		型　枠	一般型枠	m^2	17	
		目地材	瀝青質 t=10	m^2	1	
		差し筋	SD345 D19　L=0.60m	t	0.05	
		止水板	CF200×6	m	18	
	袋詰玉石	設置		袋	2	

数　量　総　括　表			工事区分 （レベル 1）	R8波土 日和佐川 美波・奥河内 河川工事		
工　種 （レベル 2）	種　別 （レベル 3）	細　別 （レベル 4）	規　格 （レベル 5）	単位	数　量	摘　　要
擁壁護岸工	天端ｺﾝｸﾘｰﾄ			式	1.0	L=4.6m
		コンクリート	σ_{ck}≧18N/mm^2	m^3	0.05	
		型　枠	均し型枠	m^2	1	
		目地材	瀝青質 t=10	m^2	0.01	
擁壁護岸工						
	作業土工	床掘り	B 土砂	m^3	20	
		埋戻し	W＜1.0m 流用土	m^3	4	
		基面整正	土砂	m^2	30	
	残土処理工	残土処理	土砂	m^3	20	
	1-1号L型擁壁 ～ 8号L型擁壁		施工延長 L=21.1m	式	1.0	L型擁壁 集計表参照
		コンクリート	σ_{ck}≧24N/mm^2	m^3	18	
		型　枠	化粧型枠　石模様	m^2	19	
			一般型枠	m^2	19	
		均しコンクリート	σ_{ck}≧18N/mm^2	m^3	4	
		均し型枠		m^2	4	
		鉄筋	SD345 D13	t	1.0	
		スリップバー	丸鋼 D19　L=0.6m	組	21	0.45t
		止水板	CF200×5	m	7	
		目地材	瀝青質 t=10	m^2	4	
防護柵工						
	防護柵	転落防止柵	丸格子ｶﾞｰﾄﾞﾌｪﾝｽ H=1100	m	93	
		門扉	丸格子ﾌｪﾝｽ片開門扉 W=1000 H=1100	基	2	
	転落防止柵基礎			式	1.0	N=32+4=36箇所
		コンクリート	σ_{ck}≧24N/mm^2	m^3	0.2	0.14+0.02
		型　枠	均し型枠	m^2	1.6	1.44+0.18

数　量　総　括　表			工事区分 （レベル 1）	R8波土 日和佐川 美波・奥河内 河川工事		
工　種 （レベル 2）	種　別 （レベル 3）	細　別 （レベル 4）	規　格 （レベル 5）	単位	数　量	摘　　要
構造物撤去工						
	構造物取壊し工	ｺﾝｸﾘｰﾄ取壊し	無筋ｺﾝｸﾘｰﾄ	m^3	2	
		ブロック積撤去	控え35cm	m^2	7	
		石積取壊	控え35cm	m^2	5	
		舗装版取壊し	ｱｽﾌｧﾙﾄ, t=5cm	m^2	73	t≦15cm
		舗装版切断	ｱｽﾌｧﾙﾄ, t=5cm	m	25	t≦15cm
	運搬処理工	ｺﾝｸﾘｰﾄ殻処理	無筋ｺﾝｸﾘｰﾄ	m^3	6	
		ｱｽﾌｧﾙﾄ殻処理		m^3	4	
	防護柵撤去工	転落防止柵撤去	H=1.1m　丸格子	m	20	
舗装工						
	舗装工	路盤工	RC-40　ｔ＝200ｍｍ	m^2	35	
		表層	再生密粒度Asｔ＝50ｍｍ	m^2	1100	

河川土工					
細　　別	規　　格	計　　算　　式	単位	小　　計	合　　計
法面整形工					
法面清掃			m^2	78.8	
擁壁護岸土工					
床 掘	B　土砂	土積計算書より	m^3	22.0	
埋戻し	W＜1.0m 流用土	土積計算書より	m^3	4.0	
基面整正	土砂	4号L型擁壁	m^2	11.2	
		6-3号L型擁壁	m^2	6.4	
		7号L型擁壁	m^2	6.4	
		8号L型擁壁	m^2	7.6	31.6
残土処理工					
残土処理	土砂	22.0-4.0/0.9	m^3	20.0	

河川土工

測　　点	点　間 距　離	摘要	掘削(土砂)			床 掘B(土砂 擁壁)			床 掘B(土砂 護岸法肩)		
			断　面	平　均	数　量	断　面	平　均	数　量	断　面	平　均	数　量
NO.0	0.00					0.7					
NO.1	20.00					1.5	1.10	22.0			
小計	20.0							22.0			
合計	20.00							22.0			

河川土工

測　　点	点　間 距　離	摘要	埋戻(W＜1.0m 流用土 擁壁)			埋戻(W＜1.0m 流用土 護岸)					
			断　面	平　均	数　量	断　面	平　均	数　量	断　面	平　均	数　量
NO.0	0.00		0.2								
NO.1	20.00		0.2	0.20	4.0						
小計	20.0				4.0						
合計	20.00				4.0						

河川土工

測　　点	点　間 距　離	摘要	法面清掃								
			断　面	平　均	数　量	断　面	平　均	数　量	断　面	平　均	数　量
NO.0	0.00		4.5								
NO.0　+15.4	17.50		4.5	4.50	78.8						
合計	17.50				78.8						

構造物撤去工

細　　別	規　　格	計　　算　　式	単位	小　　計	合　　計
構造物取壊工					
ｺﾝｸﾘｰﾄ取壊し	無筋ｺﾝｸﾘｰﾄ	護岸法肩部			
		土積計算書より	m^3	2.30	2.30
ブロック積撤去	控え35cm	土積計算書より	m^2	7.2	
石積取壊	控え35cm	土積計算書より	m^2	4.6	
舗装版取壊し	ｱｽﾌｧﾙﾄ,t=5cm		m2	73.3	
舗装版切断	ｱｽﾌｧﾙﾄ,t=5cm	撤去一般図より	m	25.0	
運搬処理工					
ｺﾝｸﾘｰﾄ殻処理	無筋ｺﾝｸﾘｰﾄ	(7.2+4.6)×0.35+2.3	m^3	6.4	
ｱｽﾌｧﾙﾄ殻処理		73.3*0.05	m^3	3.7	
防護柵撤去工					
転落防止柵撤去	H=1.1m　丸格子		m	20.0	

構造物撤去工

測　　点	点　間 距　離	摘要	コンクリート取壊(無筋)								
			断　面	平　均	数　量	断　面	平　均	数　量	断　面	平　均	数　量
NO.0　-0.45	0.00		0.22								
NO.0	0.45		0.22	0.220	0.10						
NO.1	20.00		0.00	0.110	2.20						
小計	20.45				2.30						
合計	20.45				2.30						

構造物撤去工

測　　点	点　間 距　離	摘要	ブロック積撤去			石積撤去					
			断　面	平　均	数　量	断　面	平　均	数　量	断　面	平　均	数　量
NO.0　-0.45	0.00					0.4					
NO.0　+11.0	11.45					0.4	0.40	4.6			
小計	11.45							4.6			
NO.0　+11.0	0.00		0.8								
NO.1	9.00		0.8	0.80	7.2						
小計	9.00				7.2						
合計	20.45				7.2			4.6			

構造物撤去工

測　　点	点　間 距　離	摘要	アスファルト舗装取壊し								
			断　面	平　均	数　量	断　面	平　均	数　量	断　面	平　均	数　量
NO. 0	0.00		3.47								
NO.1	20.00		3.86	3.665	73.30						
合計	20.00				73.30						

張コンクリート 集 計 表

種　別	規 格	1号 張コンクリート					単位	合 計	備 考
施工延長		17.2					m	17.2	
コンクリート	σcK≧18N/mm2	29.3					m3	29.3	
型 枠	化粧型枠 石模様	66.3					m2	66.3	
	一般型枠	―					m2	0.0	
裏 込 材	RC-40 t=200	―					m2	0.0	
		―					m3	0.0	
鉄 筋	SD345 D16	―					t	0.00	
鉄 筋	SD345 D13	―					t	0.00	
スリップバー	丸鋼 φ19 L=0.6m	8					組	8	0.07t
止 水 板	CF200×5	3.8					m	3.8	
目 地 材	瀝青質 t=10mm	1.4					m2	1.4	
足場工	単管傾斜	66.3					掛m2	66	
足場工	単 管	―					掛m2	0	

数量計算書　　法覆護岸工

1号張ｺﾝｸﾘｰﾄ

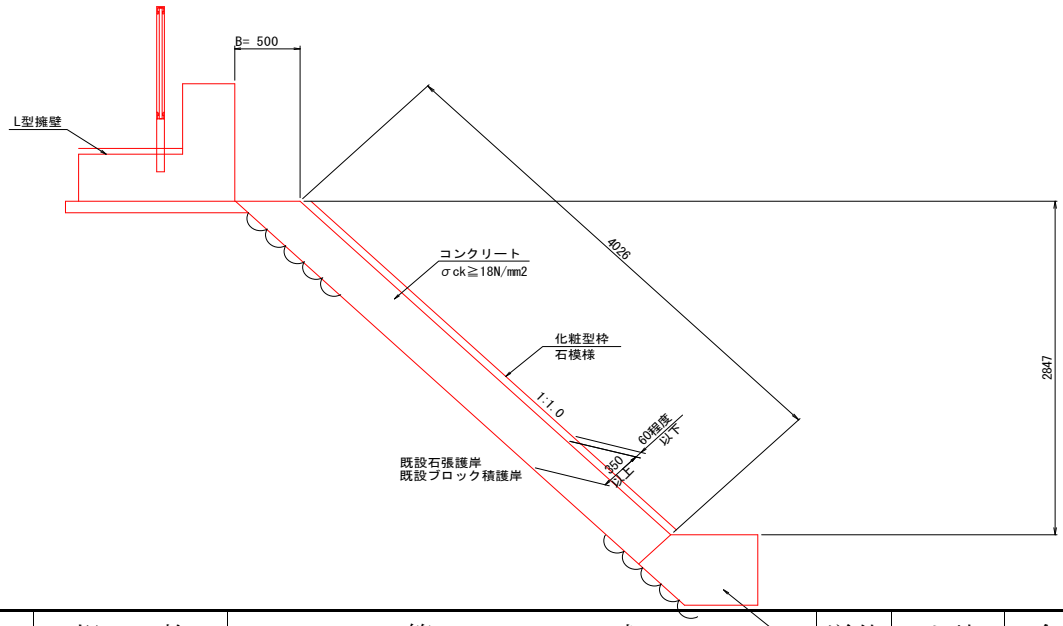

名　　称	規　　格	算　　式	単位	小計	合計
張ｺﾝｸﾘｰﾄ護岸工					
1号張ｺﾝｸﾘｰﾄ		NO.0- 0.5 ～NO.0	m	0.93	
		NO.0 ～NO.0+ 5.85	m	5.74	
		NO.0+ 5.85～NO.0+10.52	m	5.24	
		NO.0+10.52～NO.0+15.38	m	5.24	17.2
		1.0式当り			
コンクリート	σ_{ck}≧18N/mm^2	別紙計算書より			
	NO.0- 0.5 ～NO.0	1.37*0.93	m^3	1.27	
	NO.0 ～NO.0+5.85	(1.37+1.47)/2*5.74	m^3	8.15	
	NO.0+5.85 ～NO.0+10.52	(1.4+1.47)/2*5.24	m^3	7.52	
	NO.0+10.52 ～NO.0+15.38	1.39*5.24	m^3	7.28	
	間隙ｺﾝｸﾘｰﾄ	0.05(想定厚)*101.5(法面清掃面積)	m^3	5.08	29.3
型　枠	化粧型枠 石模様	別紙計算書より			
	NO.0- 0.5 ～NO.0	3.74*0.93	m^2	3.48	
	NO.0 ～NO.0+5.85	(3.74+4.02)/2*5.74	m^2	22.27	
	NO.0+5.85 ～NO.0+10.52	(3.82+4.03)/2*5.24	m^2	20.57	
	NO.0+10.52 ～NO.0+15.38	3.81*5.24	m^2	19.96	66.3
足場工	単管傾斜	別紙計算書より			
	NO.0- 0.5 ～NO.0	3.74*0.93	m^2	3.48	
	NO.0 ～NO.0+5.85	(3.74+4.02)/2*5.74	m^2	22.27	
	NO.0+5.85 ～NO.0+10.52	(3.82+4.03)/2*5.24	m^2	20.57	
	NO.0+10.52 ～NO.0+15.38	3.81*5.24	m^2	19.96	66.3

数量計算書　　法覆護岸工

1号張ｺﾝｸﾘｰﾄ

目地

目地部断面図　S=1:30

S-NO.0+5.65

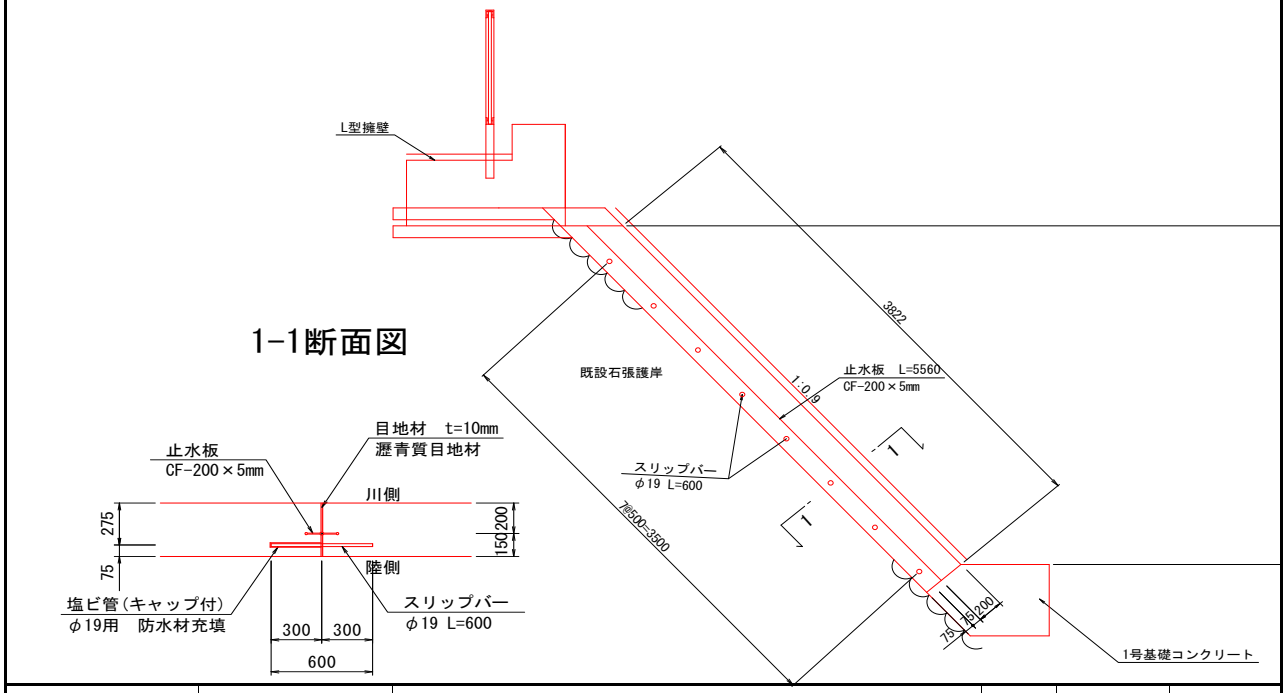

名　　称	規　　格	算　　式	単位	小計	合計
		1.0式当り			
スリップバー	丸鋼 D19　L=0.6m		組	8.0	
	塩ビ管(キャップ付) φ19用　防水材充填	0.60*2.23*8	kg	11	
止水板	CF200×5		m	3.8	
目地材	瀝青質目地 t=10mm	3.82*0.35+0.35*0.35*1/2	m^2	1.4	

数量計算書　　法覆護岸工

1号張ｺﾝｸﾘｰﾄ
NO.0-0.5～NO.0
法勾配1：0.75
H=2.991

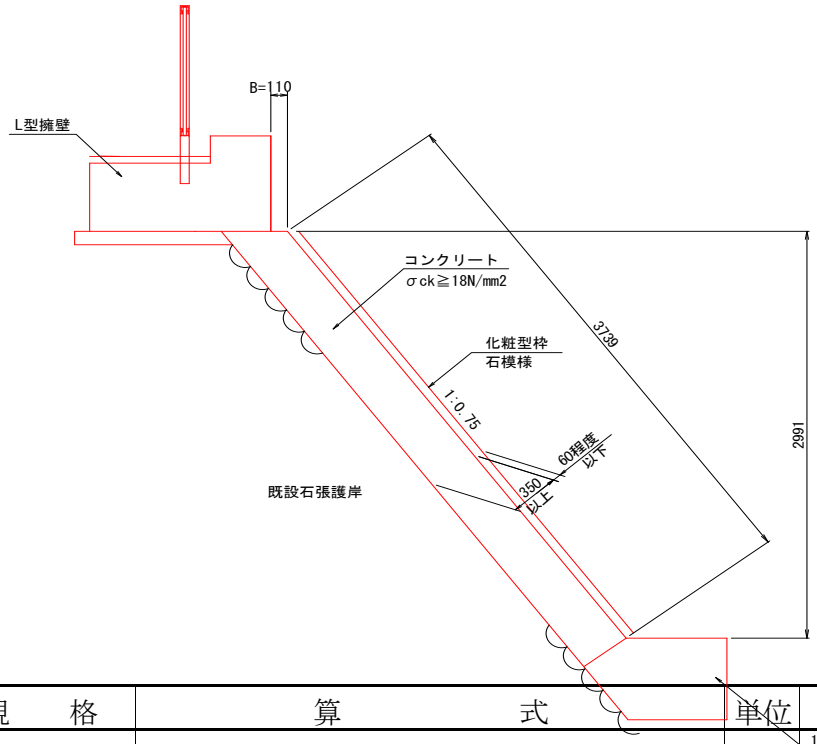

名　　称	規　　格	算　　式	単位	小計	合計
張ｺﾝｸﾘｰﾄ護岸工					
1号張ｺﾝｸﾘｰﾄ	法勾配1：0.75	NO.0-0.5～NO.0			
	H=2.991				
		1.0m当り			
コンクリート	σ_{ck}≧18N/mm^2	3.74*0.35+0.35*0.35*1/2	m^3	1.37	
型　枠	化粧型枠 石模様	1.250*2.991	m^2	3.74	
足場工	単管傾斜	1.250*2.991	掛m^2	3.74	

数量計算書　　法覆護岸工

1号張ｺﾝｸﾘｰﾄ
NO.0+5.65
法勾配1：0.9
H=2.991

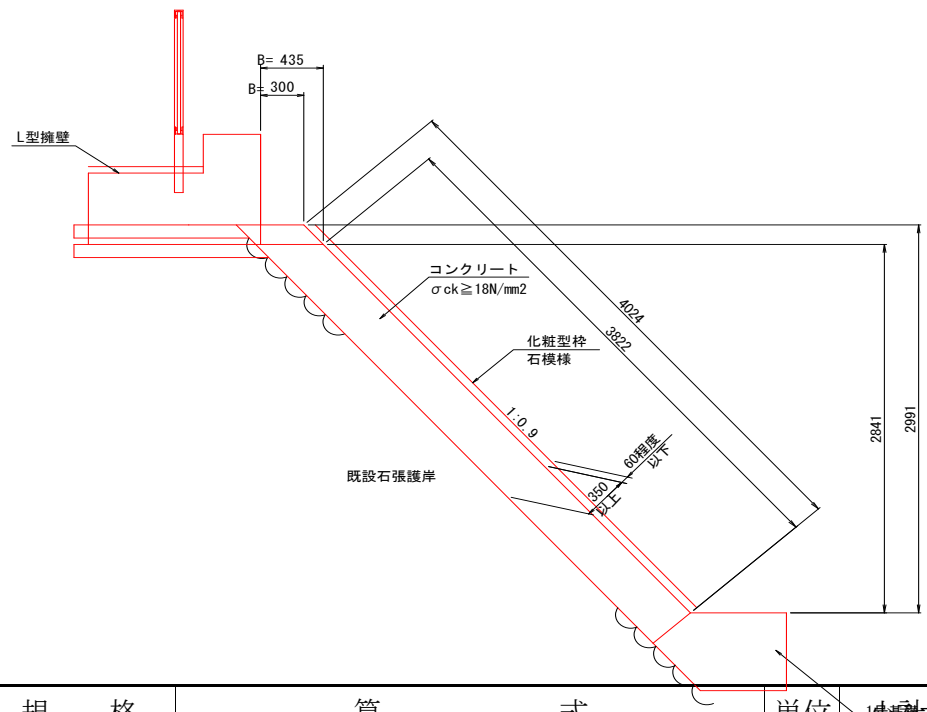

名　　称	規　　格	算　　式	単位	数量	合計
張ｺﾝｸﾘｰﾄ護岸工					
1号張ｺﾝｸﾘｰﾄ	法勾配1：0.9	NO.0+5.65			
	H=2.991				
		1.0m当り			
コンクリート	σ_{ck}≧18N/mm^2	4.02*0.35+0.35*0.35*1/2	m^3	1.47	
型　枠	化粧型枠 石模様	1.345*2.991	m^2	4.02	
足場工	単管傾斜	1.345*2.991	掛m^2	4.02	
1号張ｺﾝｸﾘｰﾄ	法勾配1：0.9	NO.0+5.65			
	H=2.841				
		1.0m当り			
コンクリート	σ_{ck}≧18N/mm^2	3.82*0.35+0.35*0.35*1/2	m^3	1.40	
型　枠	化粧型枠 石模様	1.345*2.841	m^2	3.82	
足場工	単管傾斜	1.345*4.0	掛m^2	3.82	

数量計算書　　法覆護岸工

1号張ｺﾝｸﾘｰﾄ
NO.0+10.52
法勾配1：1.0
H=2.847

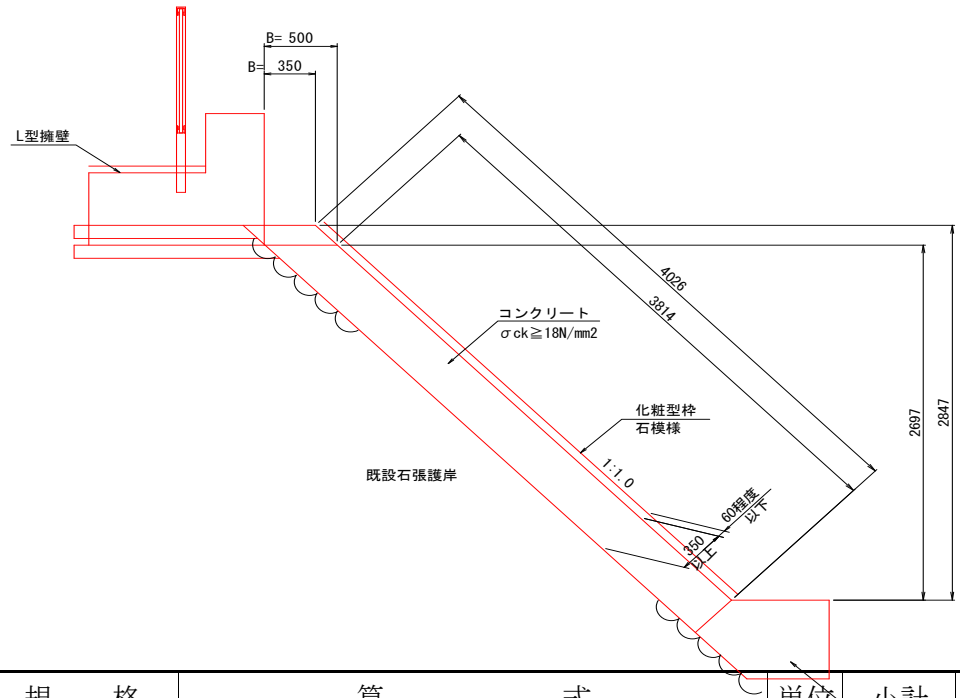

名　　称	規　　格	算　　式	単位	小計	合計
張ｺﾝｸﾘｰﾄ護岸工					
1号張ｺﾝｸﾘｰﾄ	法勾配1：1.0	NO.0+10.52			
	H=2.847				
		1.0m当り			
コンクリート	σ_{ck}≧18N/mm^2	4.02*0.35+0.35*0.35*1/2	m^3	1.47	
型　枠	化粧型枠 石模様	1.414*2.847	m^2	4.03	
足場工	単管傾斜	1.414*2.847	掛m^2	4.03	
1号張ｺﾝｸﾘｰﾄ	法勾配1：1.0	NO.0+10.52～NO.0+15.38			
	H=2.697				
		1.0m当り			
コンクリート	σ_{ck}≧18N/mm^2	3.81*0.35+0.35*0.35*1/2	m^3	1.39	
型　枠	化粧型枠 石模様	1.414*2.697	m^2	3.81	
足場工	単管傾斜	1.414*2.697	掛m^2	3.81	

1号基礎ｺﾝｸﾘｰﾄ

1号基礎コンクリート S=1:30

S-NO.0+10.52～+15.38

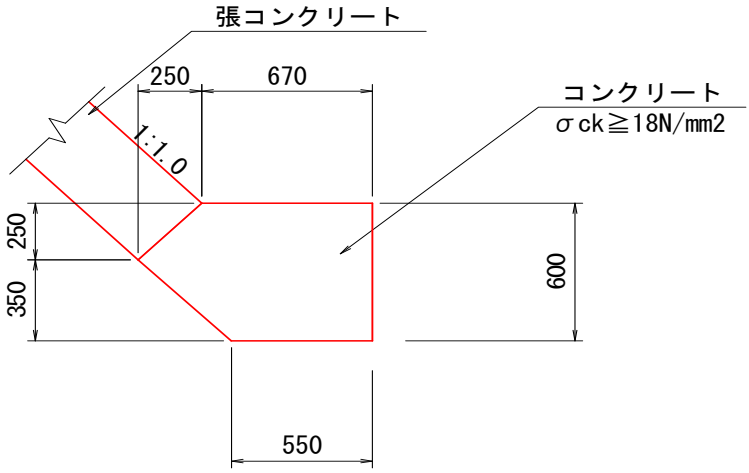

名　　称	規　　格	算　　式	単位	小計	合計
張ｺﾝｸﾘｰﾄ護岸工					
1号基礎ｺﾝｸﾘｰﾄ		NO.0- 0.5 ～NO.0	m	1.35	
		NO.0 ～NO.0+ 5.85	m	5.77	
		NO.0+ 5.85～NO.0+10.52	m	5.38	
		NO.0+10.52～NO.0+15.38	m	5.38	17.9
		1.0式当り			
コンクリート	σ_{ck}≧18N/mm^2	別紙計算書より			
	NO.0- 0.5 ～NO.0	0.48*1.35	m^3	0.65	
	NO.0 ～NO.0+5.85	(0.48+0.47)/2*5.77	m^3	2.74	
	NO.0+5.85 ～NO.0+10.52	(0.47+0.46)/2*5.38	m^3	2.50	
	NO.0+10.52 ～NO.0+15.38	0.46*5.38	m^3	2.47	8.4
型　枠	一般型枠	別紙計算書より			
	NO.0- 0.5 ～NO.0	0.95*1.35	m^2	1.28	
	NO.0 ～NO.0+5.85	(0.95+0.95)/2*5.77	m^2	5.48	
	NO.0+5.85 ～NO.0+10.52	(0.95+0.95)/2*5.38	m^2	5.11	
	NO.0+10.52 ～NO.0+15.38	0.95*5.38	m^2	5.11	17.0

1号基礎ｺﾝｸﾘｰﾄ

継目詳細図　S=1:30

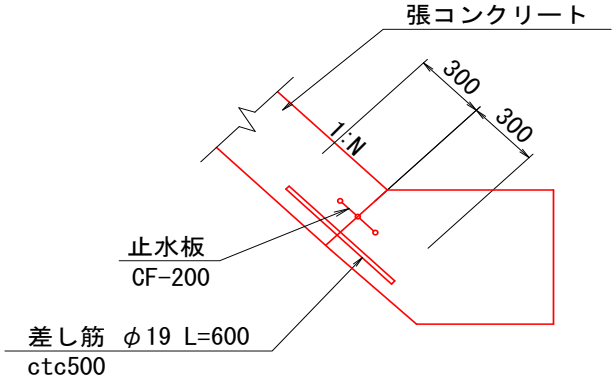

名　　称	規　　格	算　　式	単位	小計	合計
		1.0式当り			
目地材	瀝青質目地 t=10mm	8.4/10	m^2	0.84	
差し筋	SD345 D19　L=0.60m	0.60*2.25*18.5/0.5	kg	50.0	
止水板	CF200×6		m	17.9	
		1.0式当り			
基面処理	被覆石表面清掃	(0.65-0.10)*139.2			
	NO.0- 0.5 ～NO.0	0.66*1.35	m^2	0.9	
	NO.0 ～NO.0+5.85	(0.66+0.60)*1/2*5.77	m^2	3.6	
	NO.0+5.85 ～NO.0+10.52	(0.60+0.55)*1/2*5.38	m^2	3.1	
	NO.0+10.52 ～NO.0+15.38	0.55*5.38	m^2	3.0	10.6

数量計算書　　法覆護岸工

1号基礎ｺﾝｸﾘｰﾄ
NO.0-0.5～NO.0
法勾配1：0.75

1号基礎コンクリート S=1:30

S-NO.0-0.5～NO.0

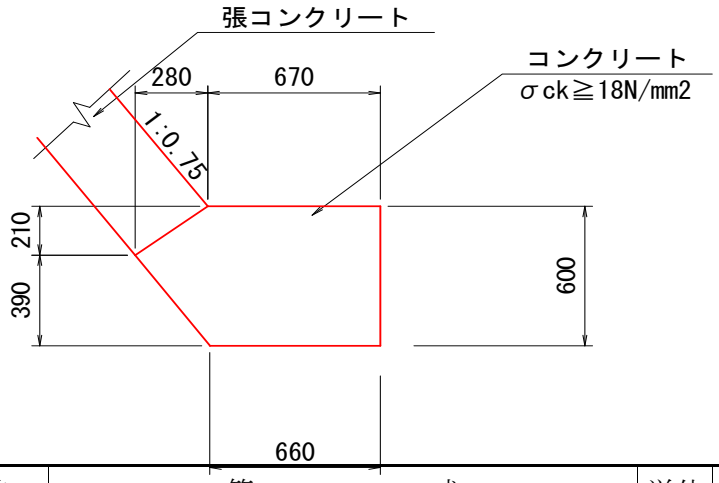

名　　称	規　　格	算　　式	単位	小計	合計
張ｺﾝｸﾘｰﾄ護岸工					
1号基礎ｺﾝｸﾘｰﾄ	法勾配1：0.75	NO.0-0.5～NO.0			
		1.0m当り			
コンクリート	σ_{ck}≧18N/mm^2	(0.67+0.67+0.28)*1/2*0.21+(0.66+0.67+0.28)*1/2*0.39	m^3	0.48	
型　枠	一般型枠	0.60+(0.28^2+0.21^2)^0.5	m^2	0.95	

数量計算書　　法覆護岸工

1号基礎ｺﾝｸﾘｰﾄ
NO.0+5.65
法勾配1：0.9

1号基礎コンクリート S=1:30

S-NO.0+5.65

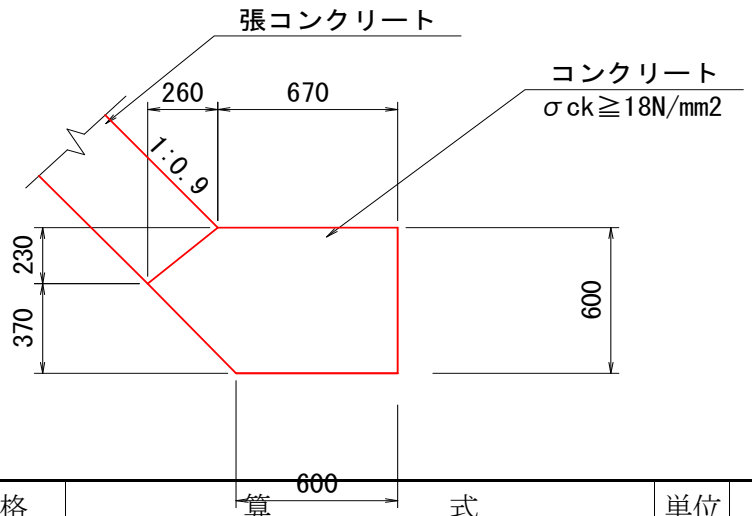

名　　称	規　　格	算　　式	単位	小計	合計
張ｺﾝｸﾘｰﾄ護岸工					
1号基礎ｺﾝｸﾘｰﾄ	法勾配1：0.9	NO.0+5.65			
		1.0m当り			
コンクリート	σ_{ck}≧18N/mm^2	(0.67+0.67+0.26)*1/2*0.23+(0.60+0.67+0.26)*1/2*0.37	m^3	0.47	
型　枠	一般型枠	0.60+(0.26^2+0.23^2)^0.5	m^2	0.95	

数量計算書　　法覆護岸工

1号基礎ｺﾝｸﾘｰﾄ
NO.0+10.52
法勾配1：1.0

1号基礎コンクリート S=1:30

S-NO.0+10.52

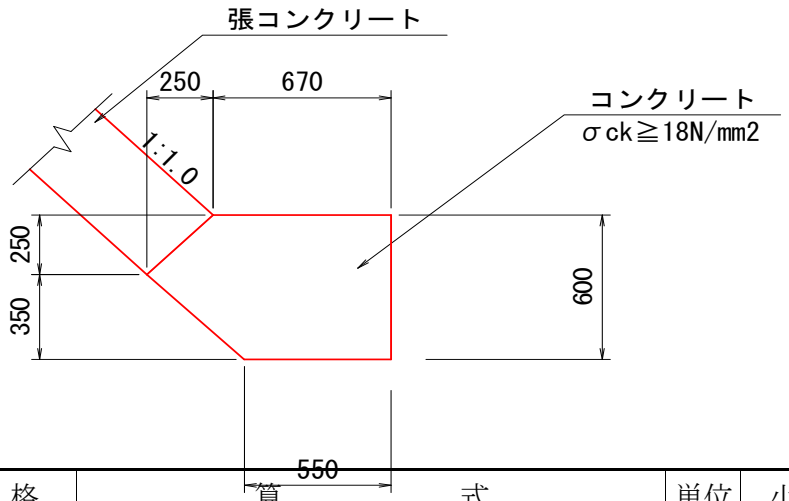

名　　称	規　　格	算　　式	単位	小計	合計
張ｺﾝｸﾘｰﾄ護岸工					
1号基礎ｺﾝｸﾘｰﾄ	法勾配1：1.0	NO.0+10.52			
		1.0m当り			
コンクリート	σ_{ck}≧18N/mm^2	(0.67+0.67+0.25)*1/2*0.25+(0.55+0.67+0.25)*1/2*0.35	m^3	0.46	
型　枠	一般型枠	0.60+(0.25^2+0.25^2)^0.5	m^2	0.95	

数量計算書　　護岸工

天端ｺﾝｸﾘｰﾄ

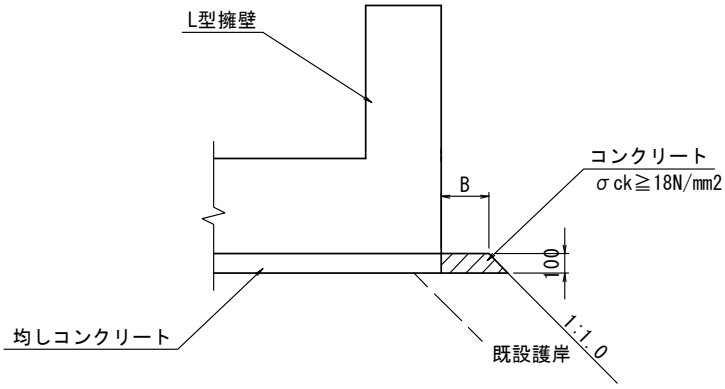

名　　称	規　　格	算　　式	単位	小計	合計
護岸工					
天端ｺﾝｸﾘｰﾄ		土積計算書より	m	4.6	
		1.0m当り			
型　枠	均し型枠	1.414*0.1	m^2	0.140	
		1.0式当り			
コンクリート	σ_{ck}≧18N/mm^2	土積計算書より	m^3	0.05	
型　枠	均し型枠	0.14*4.6	m^2	0.64	
目地材	瀝青質目地 t=10mm	0.05/10	m^2	0.01	

護岸工

測　　点	点　間 距　離	摘要	天端コンクリート								
			断　面	平　均	数　量	断　面	平　均	数　量	断　面	平　均	数　量
NO.0　+15.4	0.00		0.01								
NO.1	4.60		0.01	0.010	0.05						
小計	4.60				0.05						
合計	4.6				0.05	断　面	平　均	数　量	断　面	平　均	数　量

L 型 擁 壁 集 計 表

種　別	規 格	4号 L型擁壁	6-3号 L型擁壁	7号 L型擁壁	8号 L型擁壁	単位	合 計	備 考
施工延長		5.0	5.0	5.0	6.1	m	21.1	
コンクリート	σcK≧24N/mm2	6.9	3.9	3.6	3.8	m3	18.2	
型 枠	化粧型枠	6.0	5.0	4.0	4.0	m2	19.0	
型 枠	一般型枠	6.0	5.0	4.0	4.0	m2	19.0	
均しコンクリート	σcK≧18N/mm2	1.0	1.0	1.0	1.0	m3	4.0	
均し型枠		1	1	1	1	m2	4.0	
鉄 筋	SD345 D13	0.33	0.22	0.21	0.23	t	1.0	
スリップバー	丸鋼 D19 L=0.6m	7	5	5	4	組	21	1.34Kg × 339 =0.45t
止水版	CF200×5	2	2	2	1	m	7.0	
目地材	瀝青質 t=10mm	1	1	1	1	m2	4.0	

数量計算書　　L型擁壁工

4号L型擁壁

A-A断面

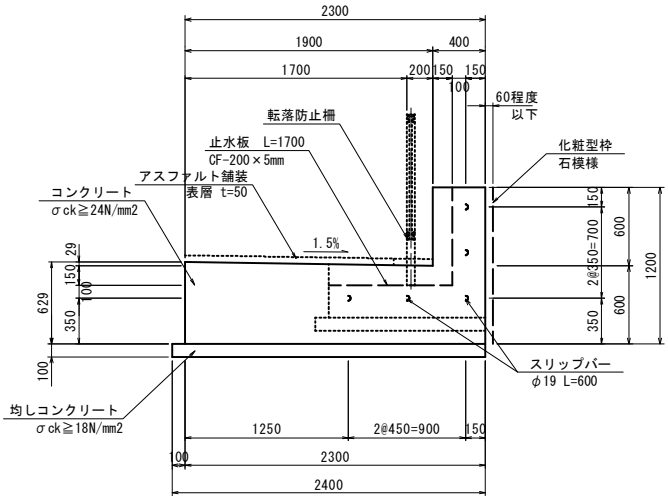

B-B断面

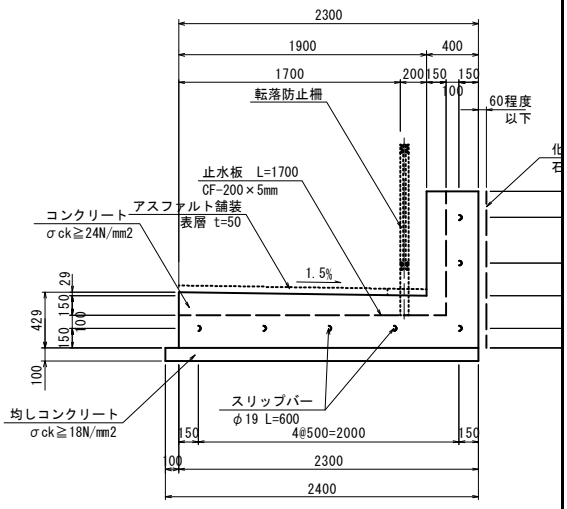

名　　称	規　　格	算　　式	単位	小計	合計
場所打擁壁工					
4号L型擁壁		NO.0+15.3～NO.1+0.3付近	m	5.0	
			箇所	1.0	
		1.0式当り			
コンクリート	σ_{ck}≧24N/mm^2				
	A-A断面	(0.629+0.60)/2*1.90+0.40*1.20	m^2	1.65	
	B-B断面	(0.429+0.40)/2*1.70+0.40*1.20	m^2	1.18	
		(1.65+1.18)/2*(5.00+4.78)*1/2	m^3	6.92	
型　枠	化粧型枠	1.20*5.0	m^2	6.00	
	一般型枠	(0.629+0.429)/2*4.78+(0.60+0.80)/2*4.96	m^2	6.00	
均しコンクリート	σ_{ck}≧18N/mm^2	2.40*0.10*(5.00+4.78)*1/2	m^3	1.17	
均し型枠		0.10*(5.00+4.78)	m^2	0.98	
鉄筋	SD345 D13	配筋図より	kg	326.2	
スリップバー	丸鋼 D19　L=0.6m	目地位置　1箇所　7*1	組	7.0	
	塩ビ管(キャップ付) φ19用　防水材充填	0.60*2.23*7	kg	9.4	
止水板	CF200×5	1.70*1	m	1.7	
目地材	瀝青質目地 t=10mm	(0.40+0.429)/2*1.90+0.40*1.20	m^2	1.27	
基面整正	土砂	2.30*(5.00+4.78)*1/2	m^2	11.2	

数量計算書　　L型擁壁工

6-3号L型擁壁

A-A断面

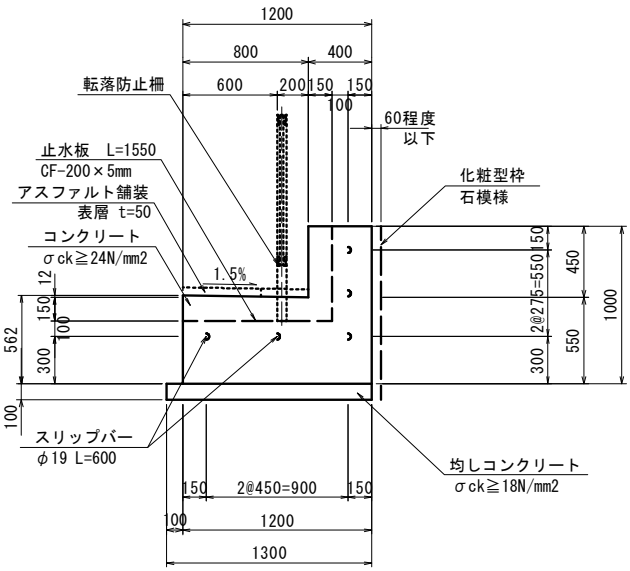

B-B断面

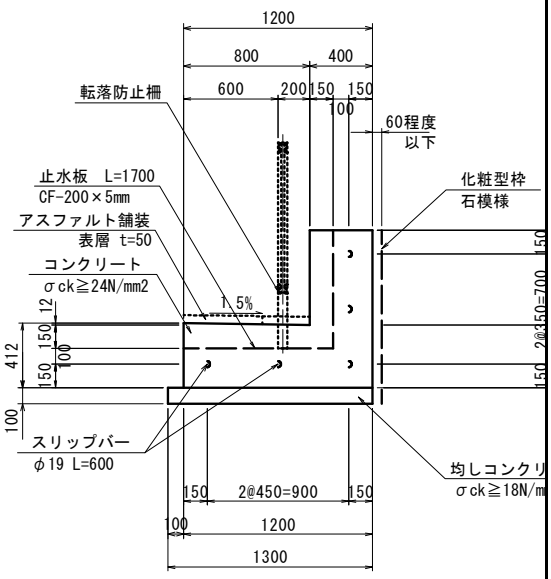

名　　称	規　　格	算　　式	単位	小計	合計
場所打擁壁工					
6-3号L型擁壁		NO.0+10.5～NO.0+15.38付近	m	5.0	
			箇所	1.0	
		1.0式当り			
コンクリート	σ_{ck}≧24N/mm^2				
	A-A断面	(0.562+0.55)/2*0.80+0.40*1.00	m^2	0.84	
	B-B断面	(0.412+0.40)/2*0.80+0.40*1.00	m^2	0.72	
		(0.84+0.72)/2*(5.00+4.88)*1/2	m^3	3.85	
型　枠	化粧型枠	1.00*5.0	m^2	5.00	
	一般型枠	(0.562+0.412)/2*4.88+(0.45+0.60)/2*4.96	m^2	4.98	
均しコンクリート	σ_{ck}≧18N/mm^2	1.30*0.10*(5.00+4.88)*1/2	m^3	0.64	
均し型枠		0.10*(5.00+4.88)	m^2	0.99	
鉄筋	SD345 D13	配筋図より	kg	218.6	
スリップバー	丸鋼 D19　L=0.6m	目地位置　1箇所　5*1	組	5.0	
	塩ビ管(キャップ付) φ19用　防水材充填	0.60*2.23*5	kg	6.7	
止水板	CF200×5	1.70*1	m	1.7	
目地材	瀝青質目地 t=10mm	(0.40+0.429)/2*1.90+0.40*1.20	m^2	1.27	
基面整正	土砂	1.30*(5.00+4.88)*1/2	m^2	6.4	

数量計算書　　L型擁壁工

7号L型擁壁

A-A断面

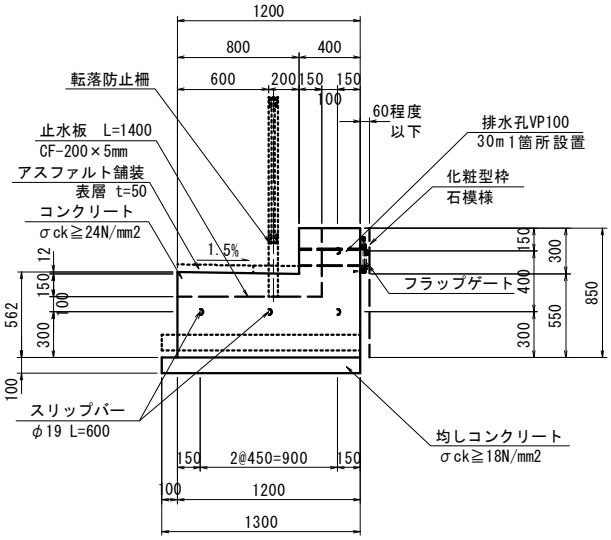

B-B断面

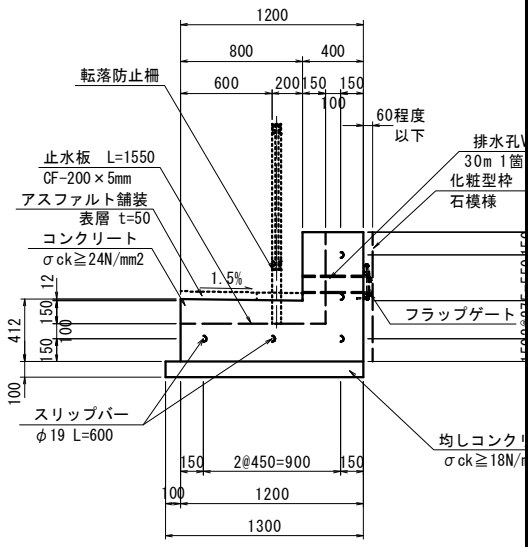

名　　称	規　　格	算　　式	単位	小計	合計
場所打擁壁工					
7号L型擁壁		NO.0+5.65～NO.0+10.5付近	m	5.0	
			箇所	1.0	
		1.0式当り			
コンクリート	σ_{ck}≧24N/mm^2				
	A-A断面	(0.562+0.55)/2*0.80+0.40*0.85	m^2	0.78	
	B-B断面	(0.412+0.40)/2*0.80+0.40*0.85	m^2	0.66	
		(0.78+0.66)/2*(5.00+4.88)*1/2	m^3	3.56	
型　枠	化粧型枠	0.85*5.0	m^2	4.25	
	一般型枠	(0.562+0.412)/2*4.96+(0.30+0.45)/2*4.87	m^2	4.24	
均しコンクリート	σ_{ck}≧18N/mm^2	1.30*0.10*(5.00+4.87)*1/2	m^3	0.64	
均し型枠		0.10*(5.00+4.87)	m^2	0.99	
鉄筋	SD345 D13	配筋図より	kg	212.3	
スリップバー	丸鋼 D19　L=0.6m	目地位置　1箇所　5*1	組	5.0	
	塩ビ管(キャップ付) φ19用　防水材充填	0.60*2.23*5	kg	6.7	
止水板	CF200×5	1.55*1	m	1.6	
目地材	瀝青質目地 t=10mm	(0.412+0.40)/2*0.80+0.40*0.85	m^2	0.66	
基面整正	土砂	1.30*(5.00+4.87)*1/2	m^2	6.4	

数量計算書　　L型擁壁工

8号L型擁壁

A-A断面

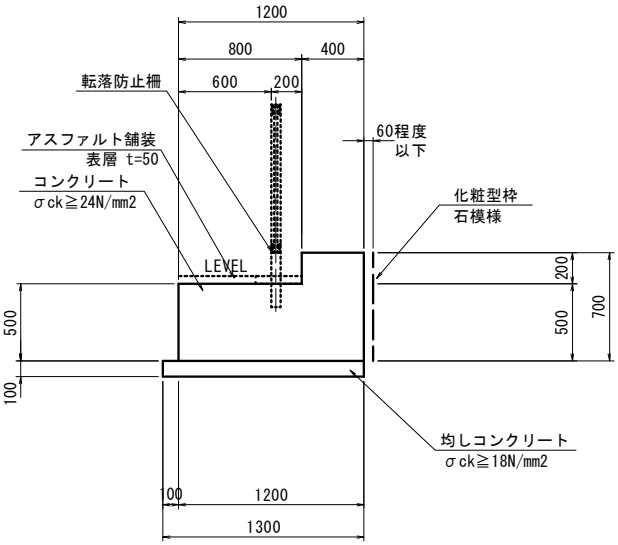

B-B断面

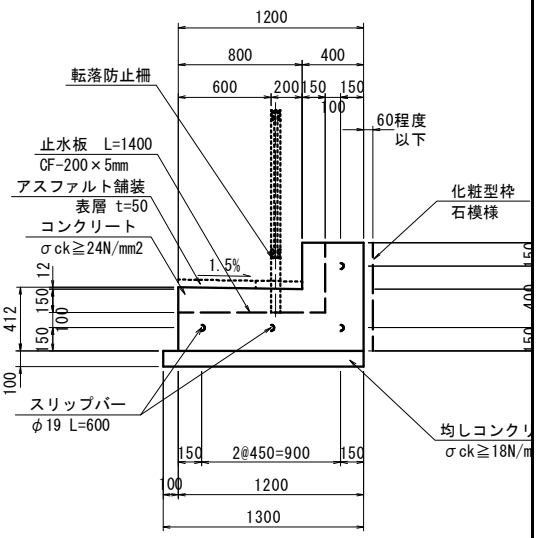

名　　称	規　　格	算　　式	単位	小計	合計
場所打擁壁工					
8号L型擁壁		NO.0-0.45～NO.0+5.65付近	m	6.1	
			箇所	1.0	
		1.0式当り			
コンクリート	σ_{ck}≧24N/mm^2				
	A-A断面	0.50*0.80+0.40*0.70	m^2	0.68	
	B-B断面	(0.412+0.40)/2*0.80+0.40*0.70	m^2	0.60	
		(0.68+0.6)/2*(6.12+5.62)*1/2	m^3	3.76	
型　枠	化粧型枠	0.70*6.12	m^2	4.28	
	一般型枠	(0.50+0.412)/2*5.62+(0.20+0.30)/2*5.96	m^2	4.05	
均しコンクリート	σ_{ck}≧18N/mm^2	1.30*0.10*(6.12+5.62)*1/2	m^3	0.76	
均し型枠		0.10*(6.12+5.62)	m^2	1.17	
鉄筋	SD345 D13	配筋図より	kg	229.3	
スリップバー	丸鋼 D19　L=0.6m	目地位置　1箇所　41	組	4.0	
	塩ビ管(キャップ付) φ19用　防水材充填	0.60*2.23*4	kg	5.4	
止水板	CF200×5	1.40*1	m	1.4	
目地材	瀝青質目地 t=10mm	(0.412+0.40)/2*0.80+0.40*0.70	m^2	0.60	
基面整正	土砂	1.30*(6.12+5.62)*1/2	m^2	7.6	

数量計算書　　付属物設置工

防護柵工

転落防止柵

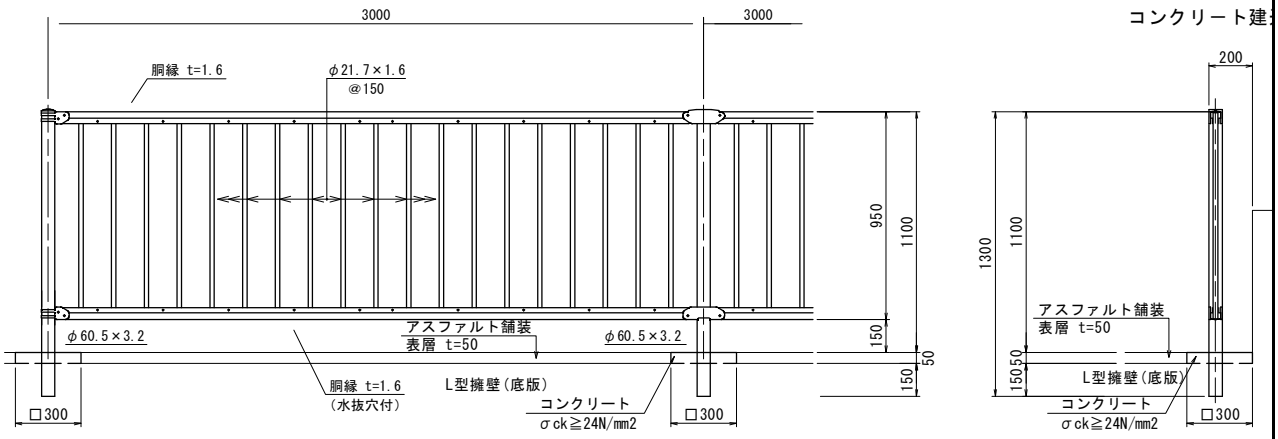

名　　称	規　　格	算　　式	単位	小計	合計
防護柵工					
転落防止柵	丸格子ｶﾞｰﾄﾞﾌｪﾝｽ H=1100	NO.0-0.5～NO.2+13.5	m	54.0	
		NO.2+14.5～NO.3+1.4	m	6.9	
		NO.3+2.4～NO.4+14.69	m	32.3	93.2
転落防止柵基礎		93.2/3.0	箇所	32	
		1.0式当り			
コンクリート	σ_{ck}≧24N/mm^2	0.30*0.30*0.05*32	m^3	0.14	
型　枠	均し型枠	0.30*0.05*3*32	m^2	1.44	

数量計算書　　付属物設置工

防護柵工

門扉

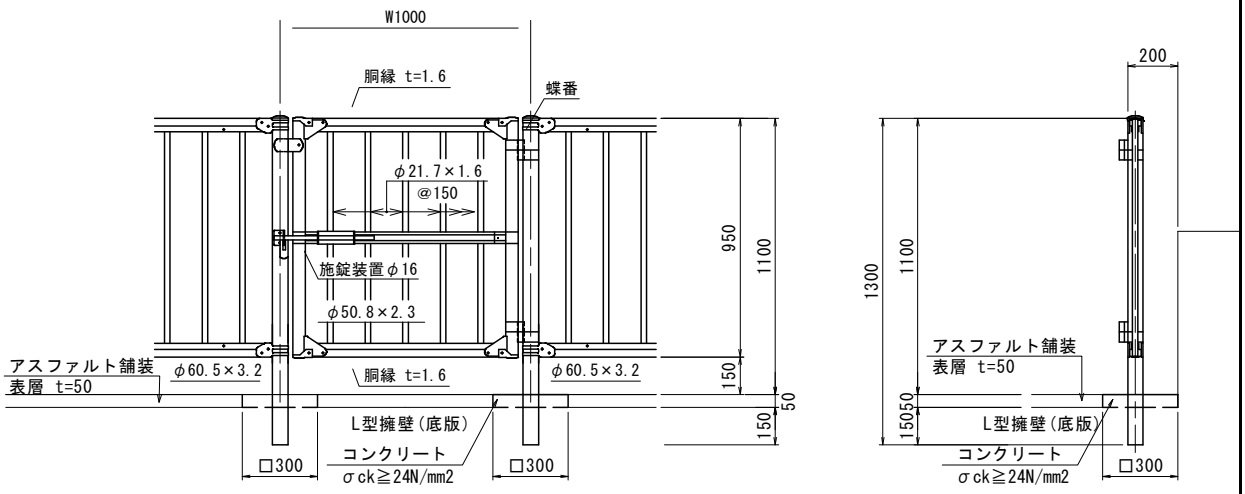

名　　称	規　　格	算　　式	単位	小計	合計
防護柵工					
門扉	丸格子ﾌｪﾝｽ門扉 W=1000 H=1100		基	2.0	
転落防止柵基礎		2*2	箇所	4	
		1.0式当り			
コンクリート	σ_{ck}≧24N/mm^2	0.30*0.30*0.05*4	m^3	0.02	
型　枠	均し型枠	0.30*0.05*3*4	m^2	0.18	

見積単価一覧表

工　事　名	R8波土　日和佐川　美波・奥河内　河川工事（2）（企育）			
名　称	規　格	単 位	単　価	備　考
処分費	CO殻	m3	1,600	18.5km以下
処分費	AS殻	m3	1,600	22.0km以下